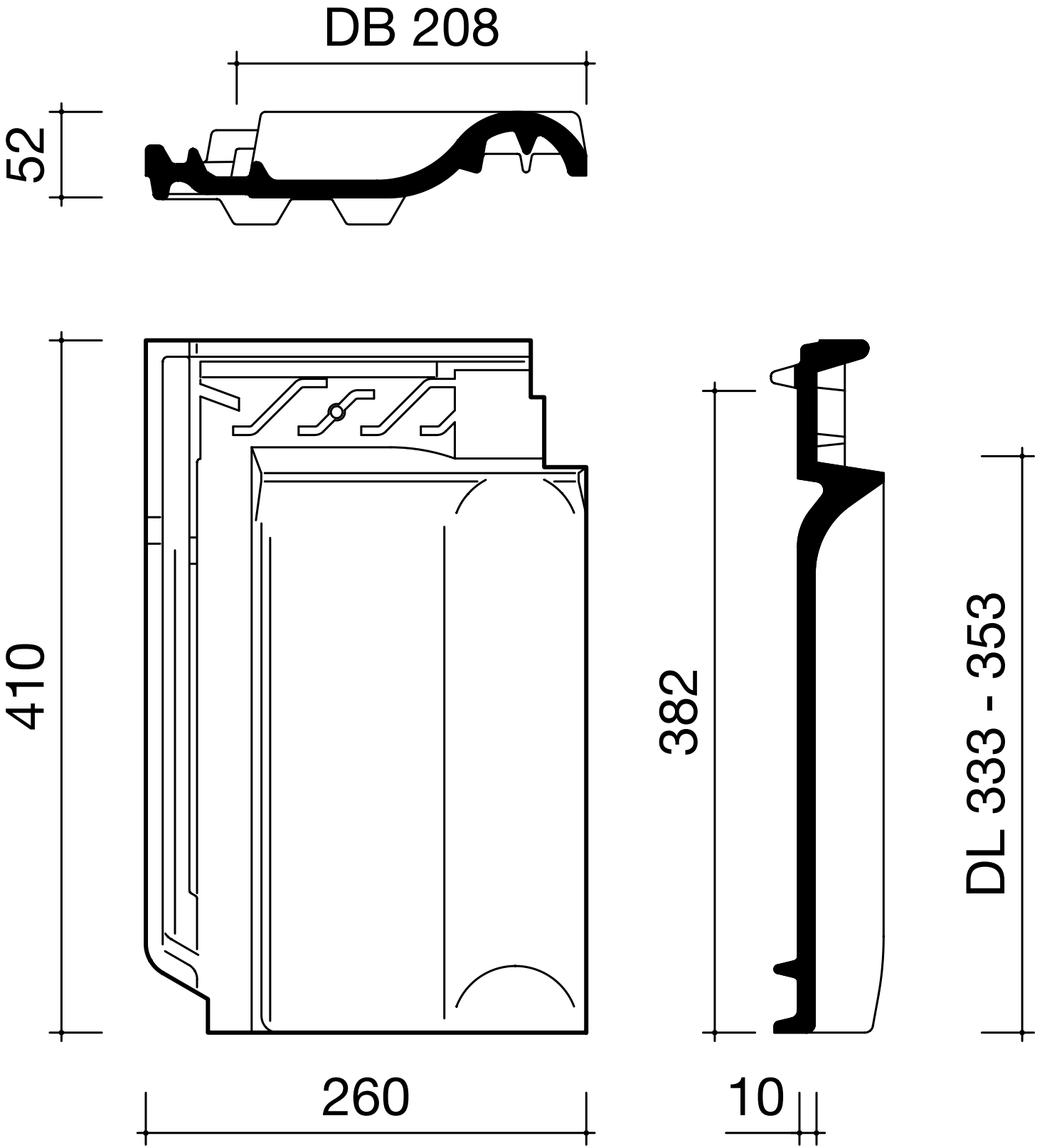
DB 208
52
410
260
382
10
DL 333 - 353