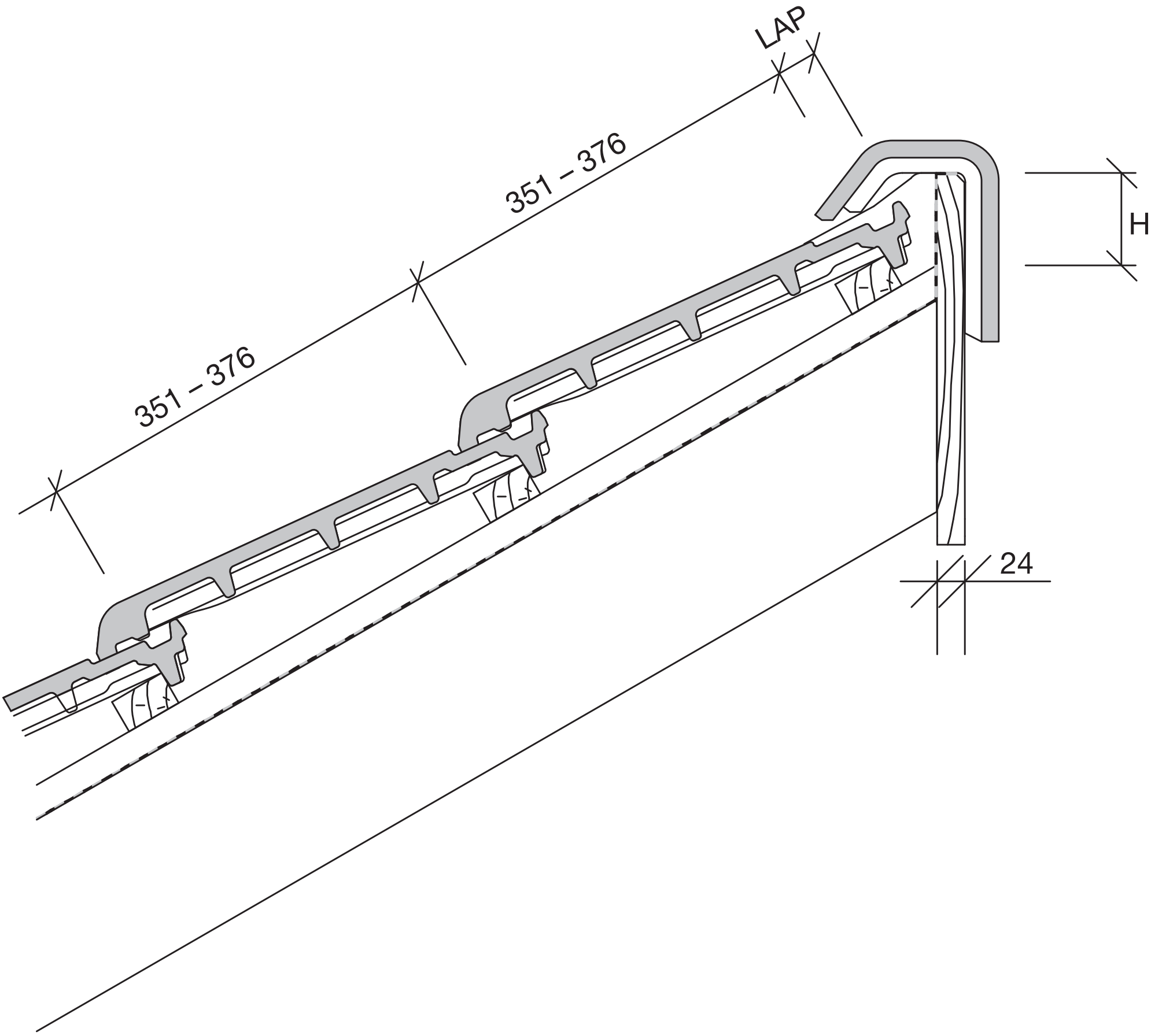
LAP
351 – 376
351 – 376
H
24