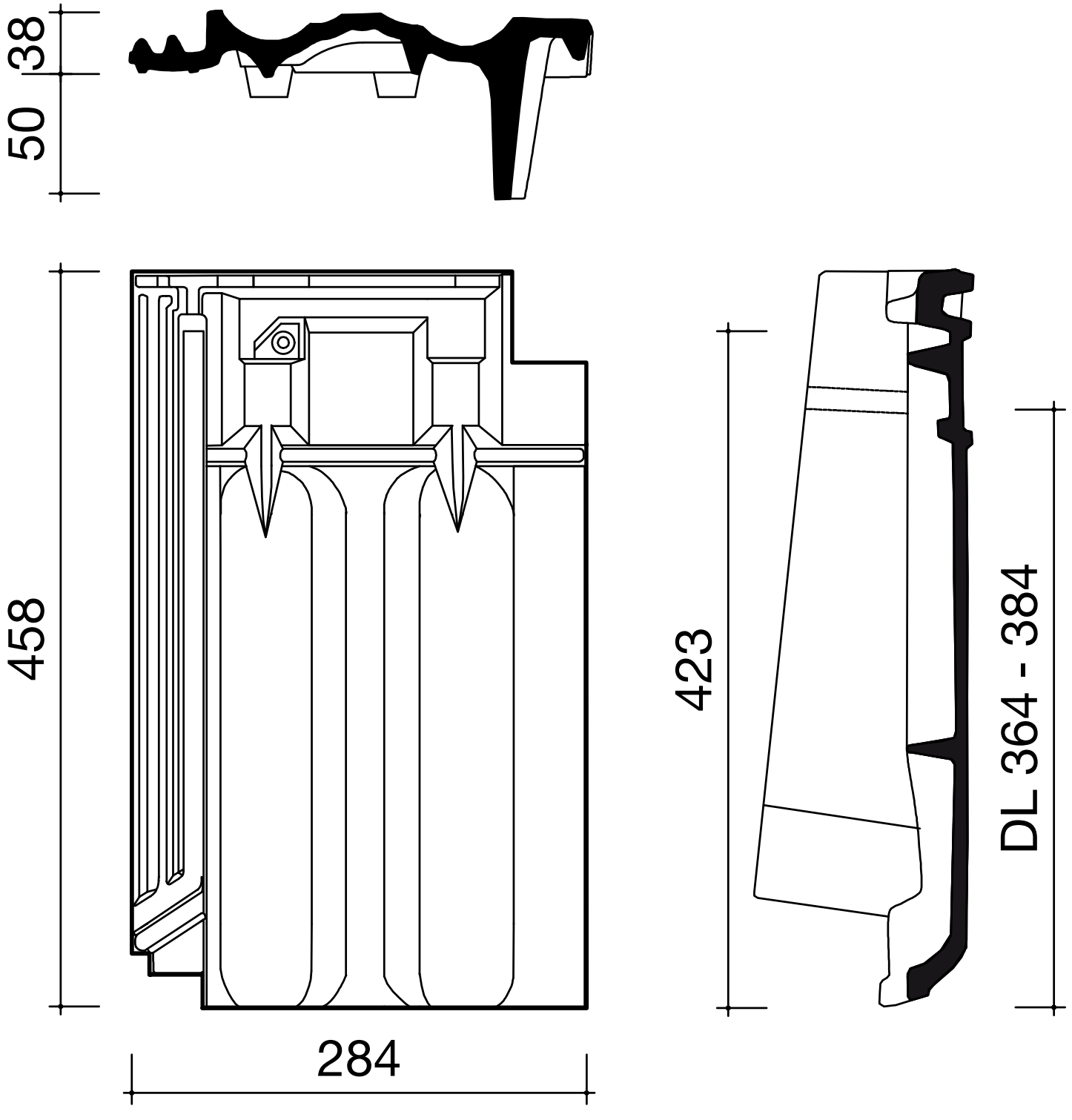
38
50
458
284
423
DL 364 - 384