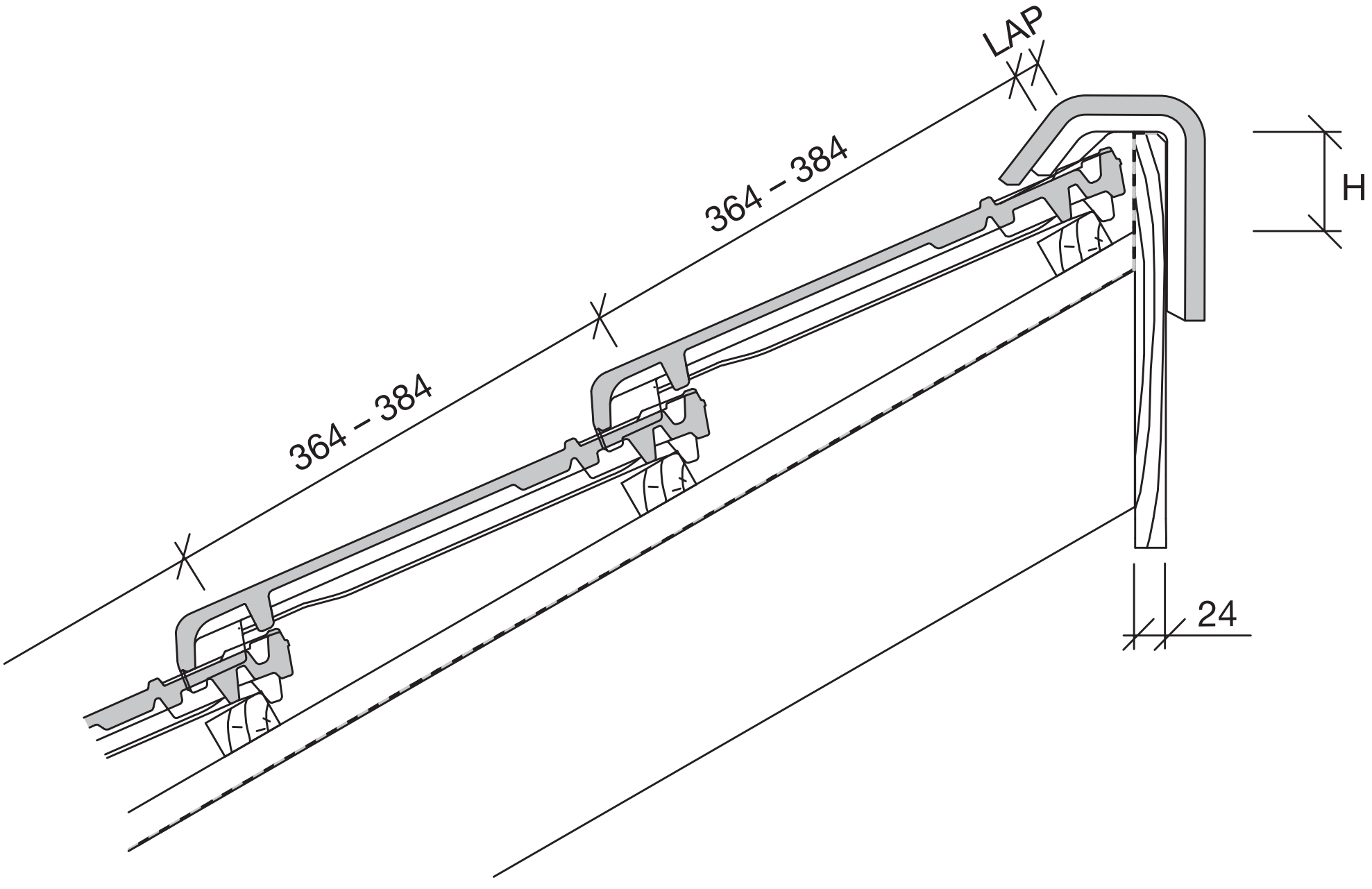
LAP
364 – 384
364 – 384
H
24