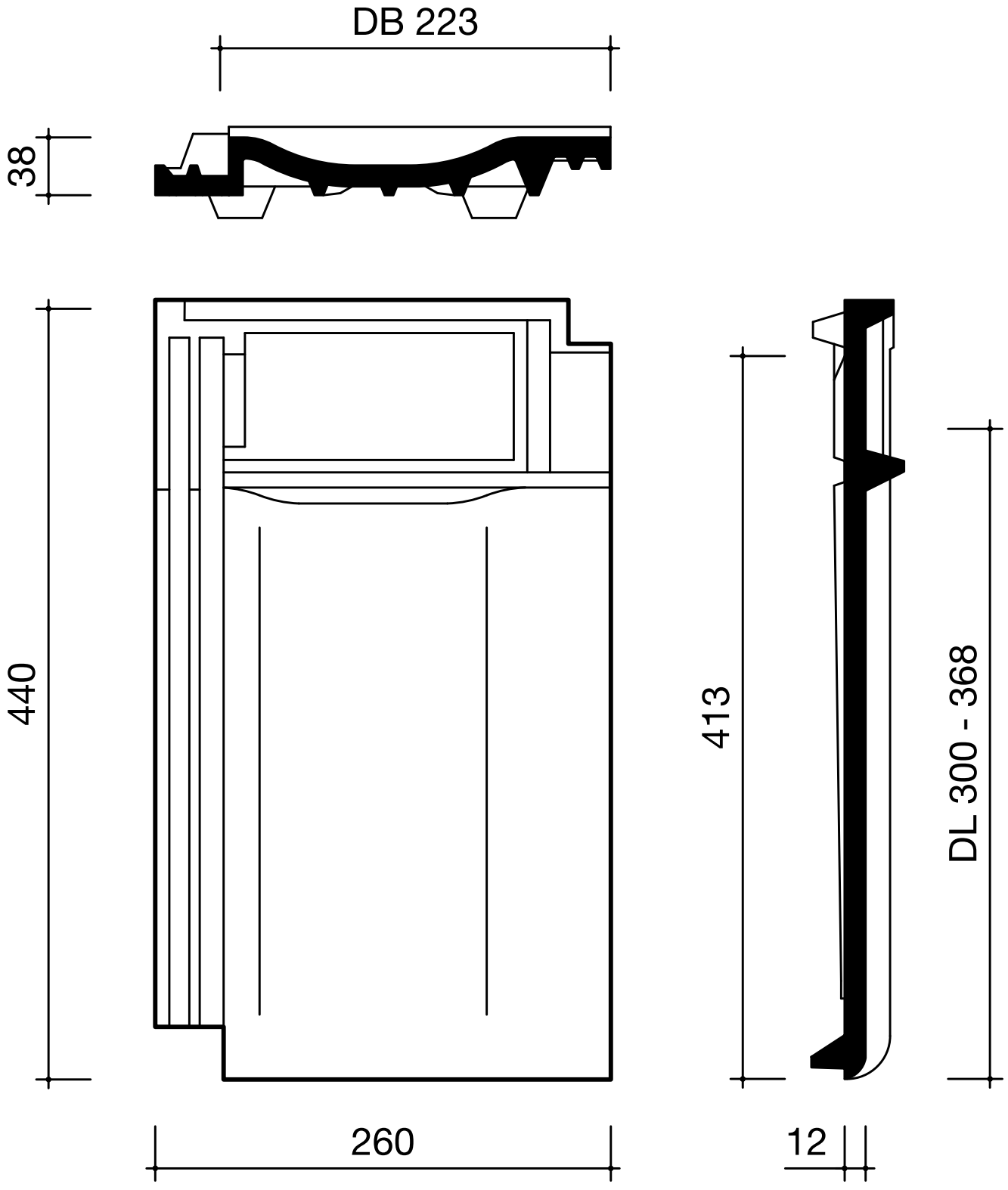
DB 223
38
440
260
413
DL 300 - 368
12