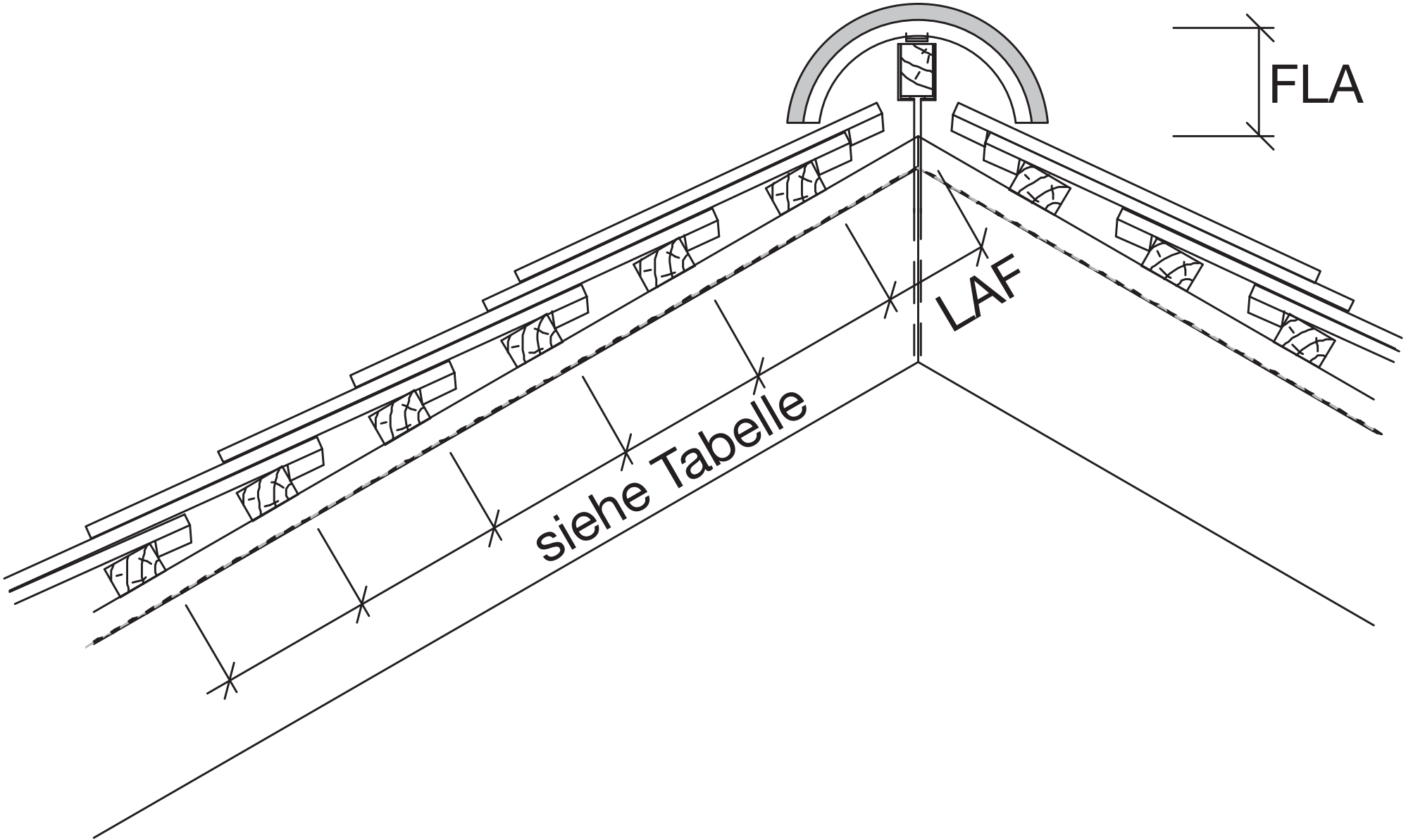
FLA
LAF
siehe Tabelle