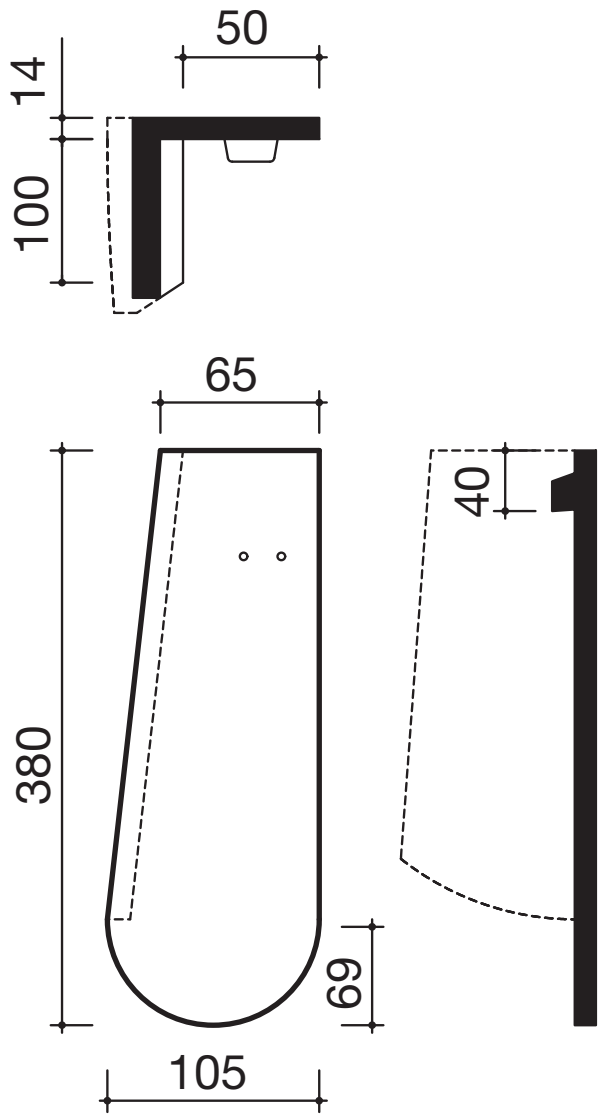
50
14
100
65
380
40
69
105