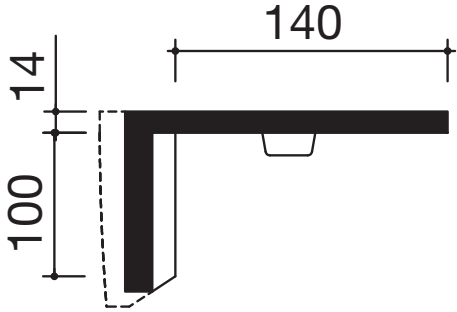
140
14
100

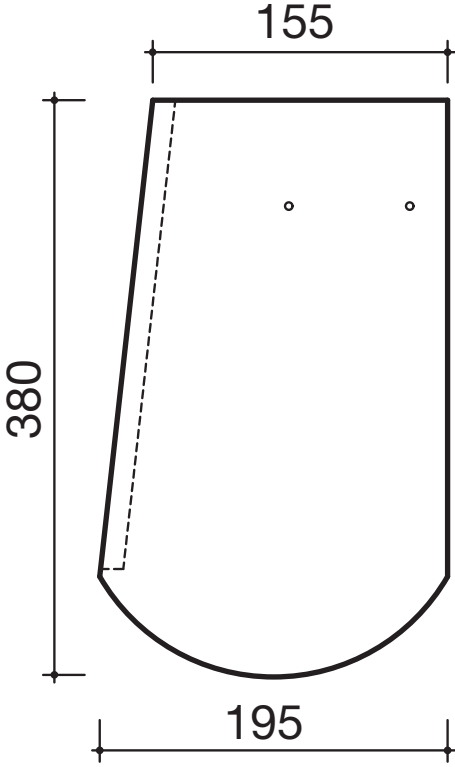
155
380
69
195

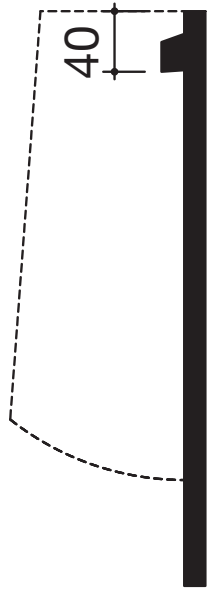
40