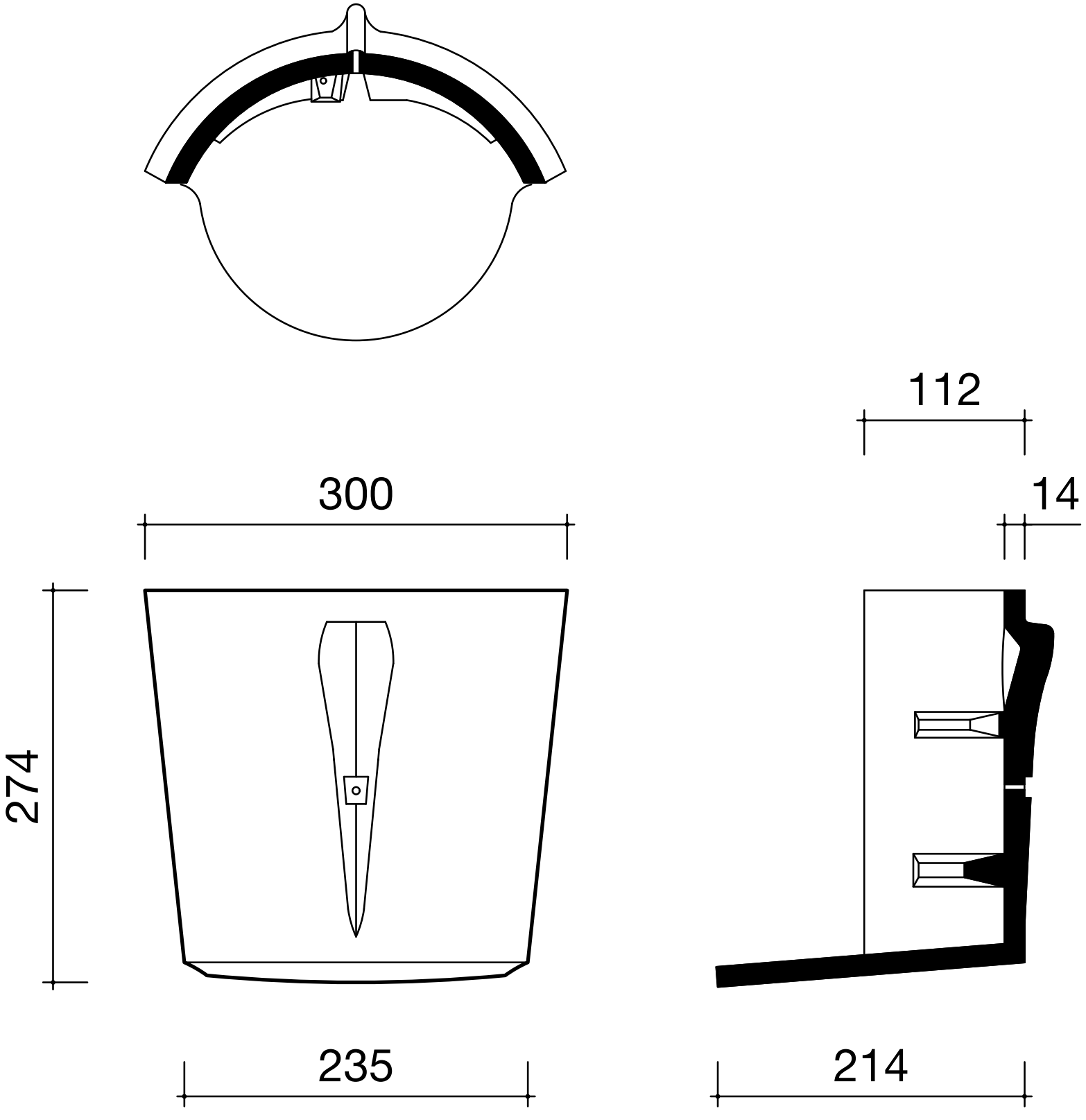
112
300
14
274
235
214