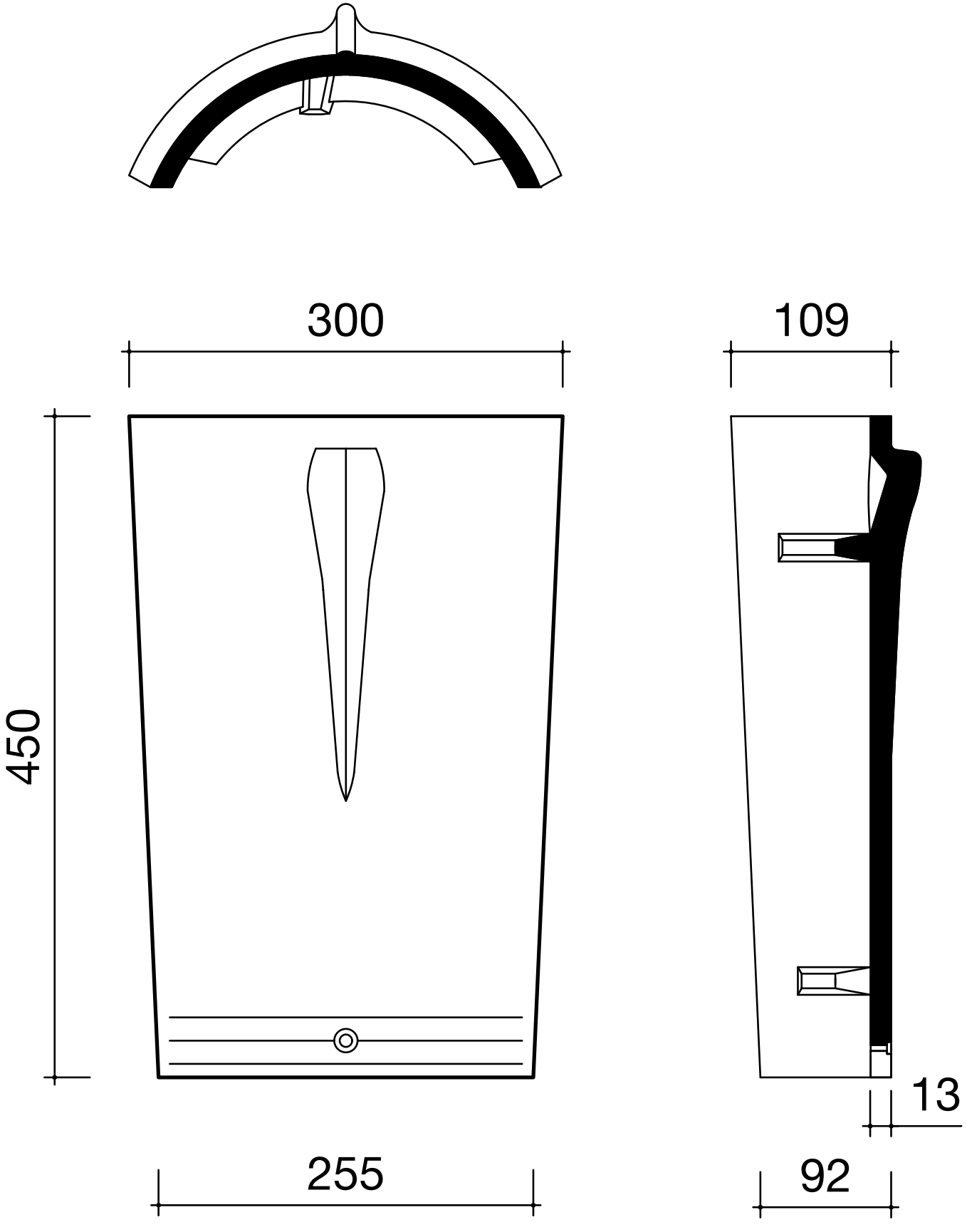
300
109
450
13
255
92