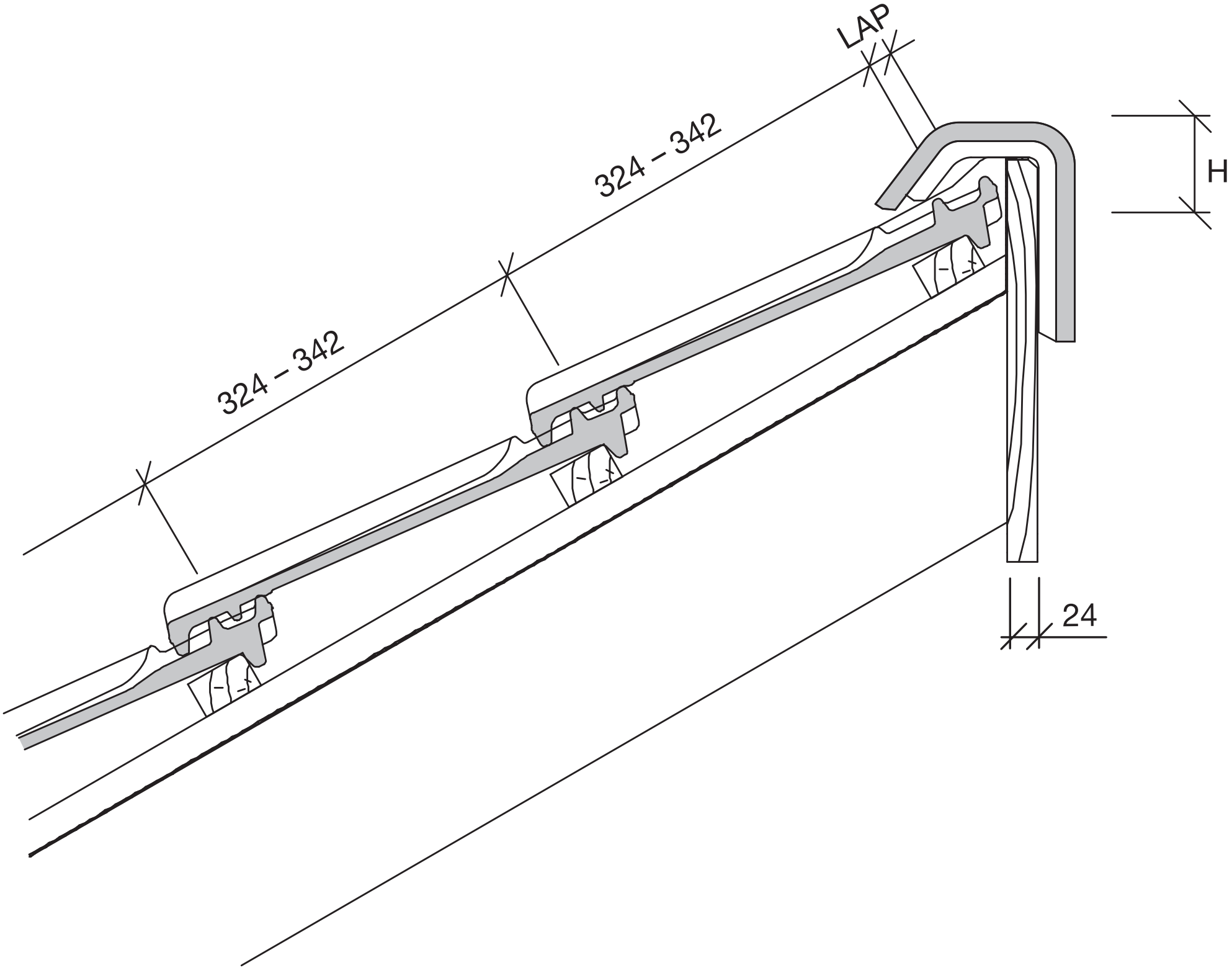
LAP
324 – 342
324 – 342
H
24