Koramic Dachlösungen

ENTDECKEN
INFORMIEREN
PLANEN
BAUEN

Karthago 14

Romanische Ziegel

Gültig ab 01/2024

Wienerberger

Farbübersicht

Naturrot

naturrot

Antik

toskana

sahara

Technische Daten

Bedarf Stück/m² (ca.)	13,9 – 14,5
Decklänge cm (ca.)	33,0 – 34,5
Mittlere Decklänge cm (ca.)	33,8
Mittlere Deckbreite cm (ca.)	20,9
Größe cm (ca.)	26,2 x 42,4
Gewicht kg/Stück (ca.)	3,8
Gewicht kg/m² (ca.)	52,8
Gewicht kg/Palette (ca.)	790
Stück/Paket	5
Stück/Palette	200
Regeldachneigung	22°

Koramic Dachziegel sind ein Naturprodukt, das als eine der keramischen Grundeigenschaften über changierende Farben verfügen kann. Dies gilt besonders für die Farbtöne toskana, sahara.

Vorteile

- Außergewöhnlich tiefe Falzgebung
- Mönch- und Nonnen-Optik in einem Ziegel
- Decklänge von 33,0 – 34,5 cm
- Mediterrane Farbgestaltung durch spezielle Engobe-Auftragstechnik
- Umfangreiches Formziegelsortiment
- Regeldachneigung 22°
- Befestigungssystem Sturmfix 2.0

Form

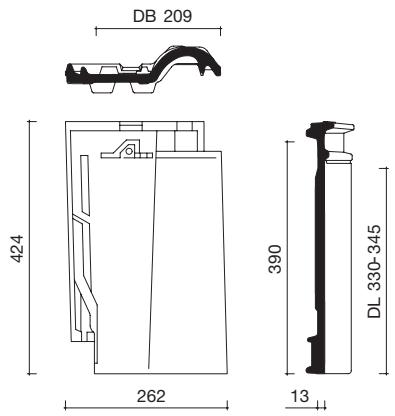

Regeldachneigung

Zulässige Dachneigung / Zuordnung von Zusatzmaßnahmen ohne erhöhte Anforderung

Regeldachneigung
≥ 22°

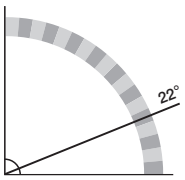

Unterdeckung[1] / Unterdeckung[2] / regensicheres Unterdach
≥18° / ≥ 14° / ≥ 10°

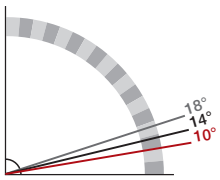

Gemäß ZVDH-Merkblatt für Unterdächer, Unterdeckungen und Unterspannungen, Ausgabe Januar 2010

[1] Klasse 4 [2] Klasse 3

Zubehör

Ortgänge

Ortgangziegel
links, rechts, mit kurzem Ortgang-schenkel

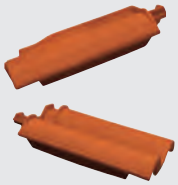

Doppelwulstziegel
(3,0 Stück/m)

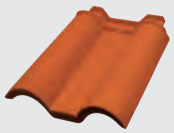

Weiteres Ortgangzubehör ohne Abbildung

- Ortgangbrett, ca. 112 x 345 x 21 mm

Firstanschluss

Firstanschluss-Lüfterziegel
(LQ = 10,0 cm²)

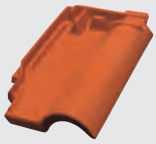

Firstanschluss-Lüfter-Ortgang
links, rechts, mit kurzem Ortgangschenkel

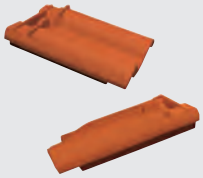

Weiteres Firstanschluss-zubehör ohne Abbildung

- Ortgangbrett, ca. 112 x 345 x 21 mm

First- und Gratsysteme

Karthago-First, halbrund
(2,5 Stück/m)

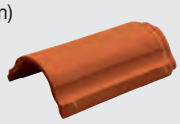

First-Anfang-/-Endziegel

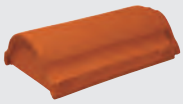

First-Anfang-/-Endscheibe
(innenliegend)

Walmkappe Universal Karthago-First (dreiachsig)

Gratanfänger

Firstklammer Karthago-First
(Mindesteinheit 50 Stück)

Firstlattenhalter Universal,
höhenverstellbar

Flexi-Rol 320 mm
First-/Gratrolle 5 m, Breite 320 mm, Gewebe mit Aluminiumschürze und Butylklebestreifen, 640 m/Palette, 4 Rollen/Karton

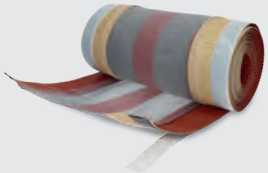

Alu-Rol Extreme 370 mm
First-/Gratrolle aus Aluminium mit einzigartiger Klebetechnologie (rot, antik)

AluRol-Vario 280-340 mm
Variable First-/Gratrolle 5 m, Breite 280–340 mm aus Vollaluminium für stark profilierte Ziegel (rot, schwarz)

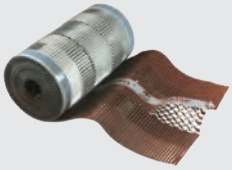

Weitere First- und Grat-systeme ohne Abbildung

- Walmkappe Universal Karthago-First (vierachsig)*
- Grat- und Kehlklammer
- Firstlattenhalter Basic

Pult

Pultdachfirst
(3,0 Stück/m)

Pultdach-Anfangziegel

Pultdach-Endziegel

Firstklammer Pultdachfirst
(Mindesteinheit 50 Stück)

Sonstiges Flächenzubehör

Lüfterziegel
mit Gitter
(LQ = 30,0 cm²)

Traufsysteme

Traufziegel

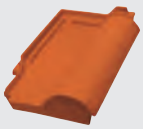

Traufziegel-Ortgang
links, rechts, mit kurzem Ortgang-schenkel

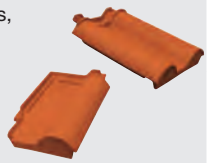

Traufziegel-Doppelwulstziegel

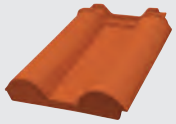

Weitere Trauf-systeme ohne Abbildung

- Ortgangbrett, ca. 112 x 345 x 21 mm

* Lieferzeit auf Anfrage

Zubehör

Einige Abbildungen nicht modellbezogen

Dachdurchgang

Sanitärlüfter-System Ton, NW 125 mm, geschlossene Kappe
(inkl. Flexschlauch mit Reduzierung)
Geschlossene Kappe bei aktiver Entlüftung (z. B. mit Ventilatoren) von Räumen oder Geräten verwenden

Sanitärlüfter-System Ton, NW 125 mm, offene Kappe
(inkl. Flexschlauch mit Reduzierung)
Offene Kappe bei Be- und Entlüftung von Abwasserleitungen verwenden

Dachlüfter Ton, NW 150 mm*
Für den Einsatz bei aktiver Entlüftung (z. B. mit Ventilatoren) von Räumen oder Geräten

Thermen Durchgangsziegel Ton
NW 110 mm*
NW 125 mm*
(bei Bestellung Dachneigung angeben)

Antennensystem Ton
(inkl. Manschette, einsetzbar für Antennenmast Ø ≤ 60 mm und DN ≤ 55°, andere DN auf Anfrage)

Dachbegehungssysteme Aluminium**

Alu-Standrostsystem
80 x 25 cm, 2 Grundplatten erforderlich

Alu-Kurzrostsystem
46 x 25 cm, 2 Grundplatten erforderlich

Alu-Steigtrittsystem
15 x 18 cm, 1 Grundplatte erforderlich

Alu-Grundplatte

Schneeschutzsysteme Aluminium**

Alu-Schneefanggitter
3,0 m x 0,2 m, inkl. Verbinder

Alu-Schneefanghalter
1 Grundplatte erforderlich

Alu-Rundholzhalter
1 Grundplatte erforderlich, Ø max. 140 mm

Metall-Schneefangnase
rot, braun, schwarz, Paket = 60 Stück

Alu-Grundplatte

Solarsysteme

Alu-Solarträger
verstellbar, 1 Grundplatte erforderlich

Solar-Durchgangsziegel Ton
(inkl. Dichtungsmanschette), Ø ca. 65 mm

Sonstiges Zubehör

Kaltengobe
0,5 l

Sturmfix 2.0
(Paket = 50 Stück/250 Stück) mit Torxbit

Wand- und Kaminanschlusssysteme

Koraflex Wand- und Kaminanschlussrolle
Rolle 5 m, Breite 320 mm, hochflexible Wand- und Kaminanschlussrolle aus durchgängig plissiertem Aluminium, mit vorgefertigten Biegesicken und Farbbeschichtung, Rückseite vollflächig butylbeschichtet, 800 m/Palette, 4 Rollen/Karton (rot, braun, grau, schwarz)

Koraflex Plus Wand- und Kaminanschlussrolle
Rolle 5 m, Breite 300 mm, hochflexibles Wand- und Kaminanschlussband auf Polyisobutylen-Basis (PIB) mit integriertem Aluminiumstreckmetall, hoch reißfest, alkalibeständig, Rückseite vollflächig butylbeschichtet, 480 m/Palette, 2 Rollen/Karton (rot, braun, grau, schwarz)

Koraflex Abschlussleiste
Wand-Kaminanschlussleiste wechselseitig farbbeschichtet, Länge: 1.500 mm, Höhe: 74 mm (rot, schwarz)

* Lieferzeit auf Anfrage **farbig beschichtet

Unterdeckbahnen

Unterdeckbahnen

	Classic und Classic 2S	Profi 2S	Premium 2S	Premium Q
	Wirtschaftliches Basisprodukt für den sicheren Einsatz als diffusionsoffene Unterdeck-, Unterspann- und Schalungsbahn (UDB-A, USB-A) ohne oder mit zwei Selbstklebestreifen.	Das stabile Profi-Produkt für den sicheren Einsatz als verklebte, diffusionsoffene Unterdeck-, Unterspann- und Schalungsbahn (UDB-A, USB-A). Mit Rastermarken (10 x 10 cm) als Orientierungshilfe beim Verarbeiten.	Das belastbare Premium-Produkt für den sicheren Einsatz als verklebte, diffusionsoffene Unterdeck-, Unterspann- und Schalungsbahn (UDB-A, USB-A). Mit bis zu 3 Monaten Freibewitterungszeit als Behelfsdeckung.	Die quell- und warmverschweißbare Unterdeckbahn für diffusionsoffene und wasserdichte Dachkonstruktionen, unabhängig vom Dachziegelmodell ab 10° Dachneigung.
Material	3-lagiges PP-Vlies mit mikroporösem Film	4-lagiges PP-Vlies	2-lagiges beschichtetes PES-Vlies	3-lagig mit monolithischen PU-Funktionsschichten
Farbe	Rot	Rot	Rot	Grau
Gewicht/Fläche	ca. 140 g/m²	ca. 220 g/m²	ca. 210 g/m²	ca. 340 g/m²
Rollenlänge	50 m	50 m	50 m	50 m oder 25 m
Rollenbreite	1,50 m	1,50 m	1,50 m	1,50 m
Sd-Wert	ca. 0,02 m	ca. 0,03 m	ca. 0,15 m	ca. 0,18 m
Paletteninhalt	20 Rollen/1.500 m²	20 Rollen/1.500 m²	20 Rollen/1.500 m²	20 Rollen/1.500 m² o. 750 m²

Zubehör Unterdeckbahnen

Multi-Tape Universalklebeband

Material	Acrylatkleber mit Gitterverstärkung einseitig
Länge pro Rolle	25 m
Breite	60 mm
Verpackung	10 Rollen/Karton
Klebergewicht	260 g/m²

Nail-Tape Foam Nageldichtband

Material	PE-Band mit Hot-Melt-Kleber auf Kautschukbasis
Länge pro Rolle	30 m
Breite	55 mm
Verpackung	10 Rollen/Karton

Nail-Tape Butyl Nageldichtband

Material	Butyl
Länge pro Rolle	30 m
Breite	50 mm
Verpackung	6 Rollen/Karton
Dauerelastisch	

Multi-Fix Anschlusskleber

Material	MS-Polymer
Verbrauch	ca. 1 Kartusche/7 m
Verpackung	12 Kartuschen/Karton
Kartuscheneinheit	290 ml

Quellschweißmittel THF

Material	THF Quellschweißmittel für Unterdeckbahn Premium Q
Verbrauch	1 Fl. für 160 lfm Schweißnaht
Verpackung	Flasche zu 1,00 Liter

Kappstreifen Premium Q

Material	Vorkonfektionierte Streifen aus der Unterdeckbahn Premium Q
Länge	50 m
Breite	300 mm

Pinselflasche für Quellschweißmittel THF

Material	PE-Flasche mit Pinselkopf zum Aufschrauben
Volumen	0,5 Liter

Premium Seal Flüssigkunststoff

Material	Elastischer, thixotroper, mit Kunststoffasern armierter Flüssigkunststoff
Verbrauch	1,5–3,5 kg/m² abhängig vom Einsatzgebiet
Verpackung	Dose mit 1,0 kg

Details

Zuordnung von Zusatzmaßnahmen (außer bei untergeordneten Gebäuden) für Romanischen Ziegel Karthago 14 nach den Grundregeln des ZVDH, 22° Regeldachneigung, Mindestdachneigung 10°

Erhöhte Anforderungen durch

Nutzen
- Dachgeschossnutzung zu Wohnzwecken

Klima
- Schnee- oder windreiche Gebiete

Konstruktion
- Besondere Dachformen
- Sparrenlänge > 10 m
- Stark gegliederte Dachflächen

Technische Anlagen
- Auf- oder Indachsysteme
- Klimageräte
- Antennenanlagen
- Laufanlagen

Örtliche Bestimmungen
- Landesbauordnung
- Bauaufsichtliche Vorschriften
- Städte-, Kreis- und Gemeindeverordnungen oder -satzungen
- Auflagen der Denkmalpflege

Dachneigung	keine weitere erhöhte Anforderung	eine weitere erhöhte Anforderung	zwei weitere erhöhte Anforderungen	drei weitere erhöhte Anforderungen
≥ 22°	Alle Koramic Unterdeckbahnen	Alle Koramic Unterdeckbahnen	Alle Koramic Unterdeckbahnen	Alle Koramic Unterdeckbahnen
≥ 18°	Alle Koramic Unterdeckbahnen	Alle Koramic Unterdeckbahnen	Alle Koramic Unterdeckbahnen und Zubehör*	Alle Koramic Unterdeckbahnen und Zubehör*
≥ 14°	Alle Koramic Unterdeckbahnen und Zubehör*	Alle Koramic Unterdeckbahnen und Zubehör*	Alle Koramic Unterdeckbahnen und Zubehör*	Alle Koramic Unterdeckbahnen und Zubehör*
≥ 10°	Koramic Profi 2S, Premium 2S, Premium Q und Zubehör*	Koramic Profi 2S, Premium 2S, Premium Q und Zubehör*	Koramic Premium Q und Zubehör*	Koramic Premium Q und Zubehör*

Die in der Tabelle genannten Zusatzmaßnahmen sind Mindestmaßnahmen unter Berücksichtigung der Tabellen des Merkblattes Unterdächer, Unterdeckungen, Unterspannungen des ZVDH, Ausgabe Januar 2010. Untergeordnete Gebäude sind Gebäude wie z. B. Carports und Scheunen. Erhöhte Anforderungen gemäß Kapitel 1.1.3. Fachregel ZVDH. * gemäß Herstellerrichtlinie Wienerberger GmbH

Ortgang – Detail mit Ortgangsteg und Ortgangbrett

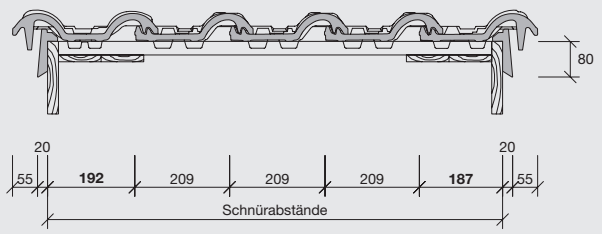

Ortgang – Detail mit Doppelwulstziegel

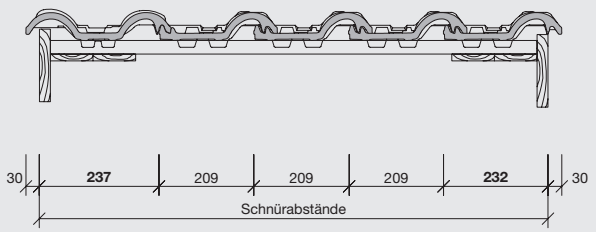

First – Detail mit Firstanschluss-Lüfterziegel

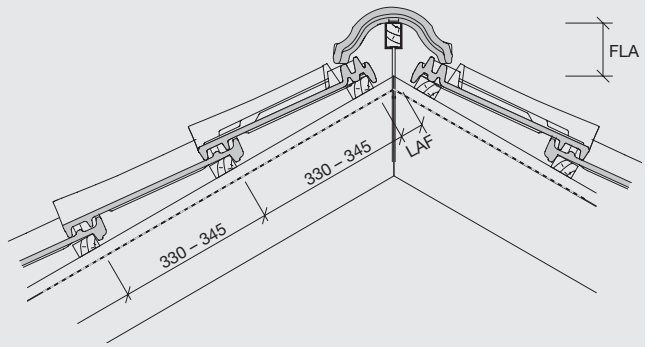

First – Detail mit First-Gratabdeckband

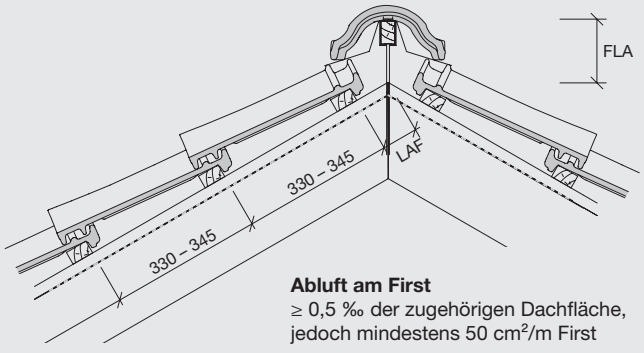

Abluft am First
≥ 0,5 ‰ der zugehörigen Dachfläche, jedoch mindestens 50 cm²/m First

Karthago-First, halbrund, mit Firstanschluss-Lüfterziegel

DN°	15°	20°	25°	30°	35°	40°	45°	50°	55°
LAF (mm)	65	60	55	50	45	45	40	–	–
FLA (mm)	140	135	130	120	110	100	90	–	–

Die angegebenen Maße gelten für Dachlatten mit dem Querschnitt 30 x 50 mm.

Karthago-First, halbrund, mit First-Gratabdeckband

DN°	15°	20°	25°	30°	35°	40°	45°	50°	55°
LAF (mm)	95	90	80	80	75	70	70	–	–
FLA (mm)	135	125	120	115	105	95	90	–	–

Die angegebenen Maße gelten für Dachlatten mit dem Querschnitt 30 x 50 mm.

Pult – Detail mit Firstanschluss-Lüfterziegel

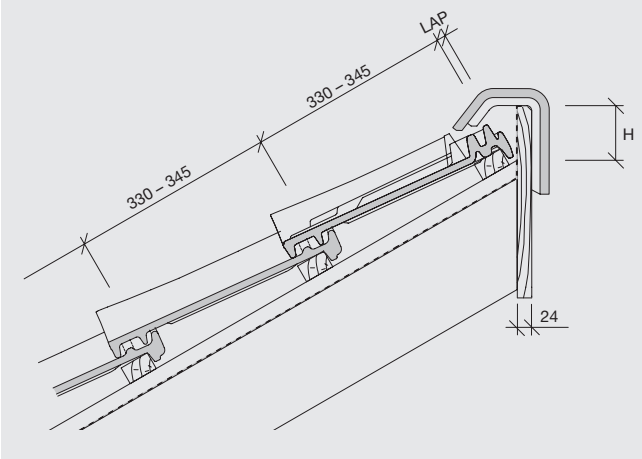

Pultdachfirst, mit Firstanschluss-Lüfterziegel

DN°	15°	20°	25°	30°	35°	40°	45°	50°	55°
LAF (mm)	30	20	15	15	10	5	5	–	–
FLA (mm)	90	85	85	80	75	70	70	–	–

Die angegebenen Maße gelten für Dachlatten mit dem Querschnitt 30 x 50 mm.

Pult – Detail mit First-Gratabdeckband

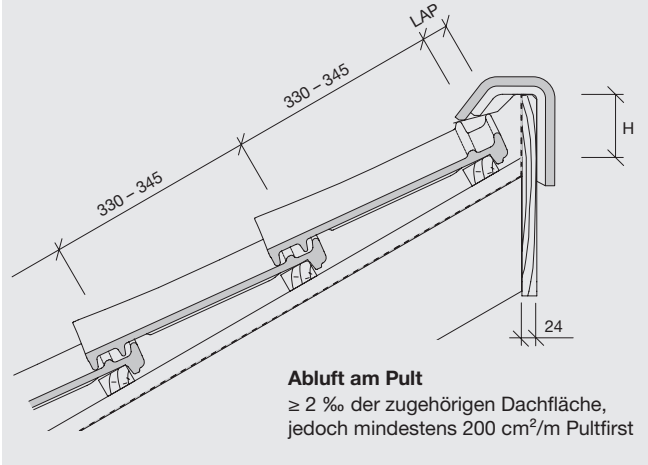

Abluft am Pult
≥ 2 ‰ der zugehörigen Dachfläche, jedoch mindestens 200 cm²/m Pultfirst

Pultdachfirst, mit First-Gratabdeckband

DN°	15°	20°	25°	30°	35°	40°	45°	50°	55°
LAF (mm)	70	70	60	60	50	40	35	–	–
FLA (mm)	85	85	80	75	70	70	65	–	–

Die angegebenen Maße gelten für Dachlatten mit dem Querschnitt 30 x 50 mm.

Trauf – Detail

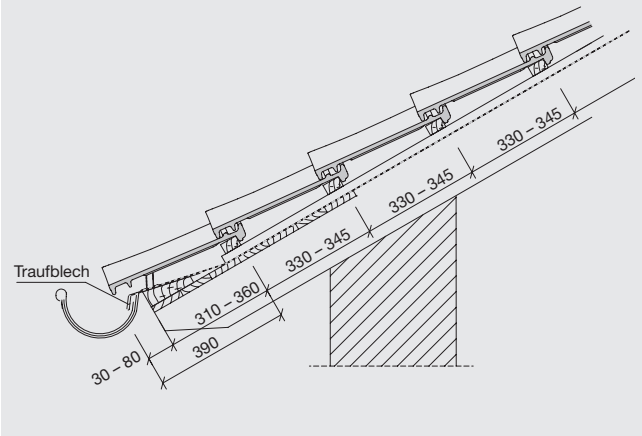

Zuluft an der Traufe
≥ 2 ‰ der zugehörigen Dachfläche, jedoch mindestens 200 cm²/m Traufe

Traufenüberstand nach örtlichen Gegebenheiten, Sparrenlänge, Dachneigung und Rinnengröße bauseits ermitteln (variabel 30 bis 80 mm)

Abstand Traufe zur 1. Lattung
390 mm abzüglich Traufüberstand = 310 bis 360 mm

Besuchen Sie auch unsere Ausstellungen:

Ausstellung Kirchkimmen
Wienerberger GmbH
Werk Kirchkimmen
Bremer Straße 9
27798 Kirchkimmen
Telefon (04408) 8020
E-Mail: verkauf.nord@wienerberger.com

Öffnungszeiten:
Beratung nach Terminvereinbarung

Pflasterklinker-Mustergarten Bramsche
Wienerberger GmbH
Werk Bramsche
Osnabrücker Straße 67
49565 Bramsche OT Pente
Telefon (05461) 9312-18

Öffnungszeiten:
Mo. – So. 08:00 – 21:00 Uhr
(Weitere Termine nach telefonischer Vereinbarung)

Sortiments-/Maß-/Farbabweichungen sowie Druckfehler und Irrtum vorbehalten.

43055_01/24_PDF

Wienerberger GmbH

Oldenburger Allee 26
D-30659 Hannover
Telefon (05 11) 610 70 - 0
Fax (05 11) 61 44 03
info.de@wienerberger.com

Alle aktuellen Broschüren sowie weiterführende Informationen und Unterlagen finden Sie auf www.wienerberger.de

Wienerberger