Koramic Dachlösungen

ENTDECKEN
INFORMIEREN
PLANEN
BAUEN

Doppelmuldenfalzziegel

Tradi 12, Mondo 11, Mondo 15 S

Gültig ab 01/2024

Wienerberger

Inhalt

Produkte

Tradi 12 4

Mondo 11 10

Mondo 15 S 16

Allgemeingültiges Zubehör

Unterdeckbahnen 22

Tradi 12

Doppelmuldenfalzziegel

Farbübersicht

Naturrot

naturrot

Engobe

rot engobiert

kupferbraun

anthrazit

Edelengobe

edelkupfer

Technische Daten

Bedarf Stück/m² (ca.)	11,9 – 12,9
Decklänge cm (ca.)	33,3 – 36,3
Mittlere Decklänge cm (ca.)	34,8
Mittlere Deckbreite cm (ca.)	23,2
Größe cm (ca.)	27,3 x 45,5
Gewicht kg/Stück (ca.)	4,1
Gewicht kg/m² (ca.)	48,8
Gewicht kg/Palette (ca.)	1.010
Stück/Paket	5
Stück/Palette	240
Regeldachneigung	22°

Koramic Dachziegel sind ein Naturprodukt, das als eine der keramischen Grundeigenschaften über changierende Farben verfügen kann. Dies gilt besonders für den Farbton edelkupfer.

Vorteile

- Hohe Flexibilität durch Decklänge von 33,3 – 36,3 cm
- Traditioneller Dachziegel mit modernen technischen Detaillösungen
- Besonders geeignet für Sanierungen
- Hohe Sicherheit durch doppelte Seitenverfalzung
- Im Verband und in Reihe verlegbar
- Umfangreiches Formziegelsortiment
- Regeldachneigung 22°
- Befestigungssystem Sturmfix 2.0

Form

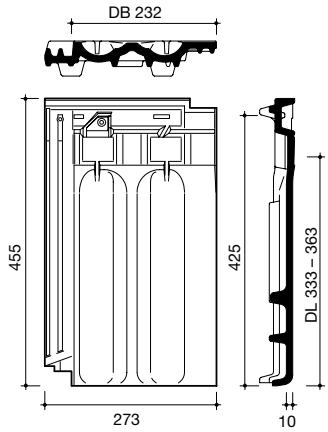

Regeldachneigung

Zulässige Dachneigung / Zuordnung von Zusatzmaßnahmen ohne erhöhte Anforderung

Regeldachneigung
≥ 22°

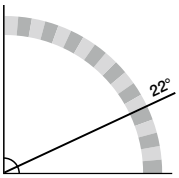

Unterdeckung[1] / Unterdeckung[2] / regensicheres Unterdach
≥ 18° / ≥ 14° / ≥ 10°

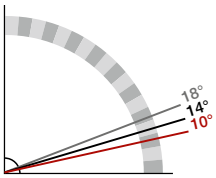

Gemäß ZVDH-Merkblatt für Unterdächer, Unterdeckungen und Unterspannungen, Ausgabe Januar 2010

[1] Klasse 4 [2] Klasse 3

Zubehör

Ortgänge

Ortgangziegel
links, rechts (2,9 Stück/m)

Doppelwulstziegel
(2,9 Stück/m)

Firstanschluss

Firstanschluss-Lüfterziegel

Firstanschluss-Lüfter-Ortgang
links, rechts

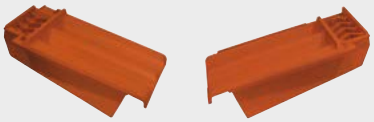

First- und Gratsysteme

First Nr. 1, halbrund
(2,8 Stück/m)

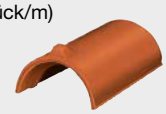

First-Anfang-/-Endziegel Nr. 1

Walmkappe Universal Nr. 1 (dreiachsig)

Firstklammer Nr. 1
(Mindesteinheit 50 Stück)

First Nr. 2, Falzfirst
(3,0 Stück/m)

First-Anfangziegel Nr. 2

First-Endziegel Nr. 2

Walmkappe Universal Nr. 2
(dreiachsig)

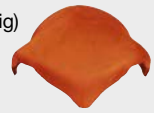

Firstklammer Nr. 2
(Mindesteinheit 50 Stück)

Tonfirstscheibe

Schmuckfirstscheibe*

Schraubsystem Firste
(42 Edelstahlstifte, 42 Schrauben mit Torxkopf und Dichtung, 1 Torxbit)

Flexi-Rol 320 mm
First-/Gratrolle 5 m, Breite 320 mm, Gewebe mit Aluminiumschürze und Butylklebestreifen, 640 m/Palette, 4 Rollen/Karton

Tonfirstscheibe mit Jahreszahl*

Alu-Rol Extreme 320 mm
First-/Gratrolle aus Aluminium mit einzigartiger Klebetechnologie (rot, braun, schwarz)

AluRol-Vario 280-340 mm
Variable First-/Gratrolle 5 m, Breite 280–340 mm aus Voll-aluminium für stark profilierte Ziegel (rot, schwarz)

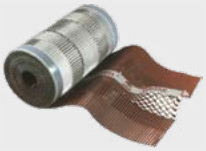

Grat- und Kehlklammer
Klemmklammer mit Drahtstift

Weitere First- und Grat-systeme ohne Abbildung

- Gratanfänger Nr. 1
- Gratanfänger Nr. 2
- Firstlattenhalter Basic
- Firstlattenhalter Universal

Pult

Pultdachfirst
(3,0 Stück/m)

Pultdach-Anfangziegel

Pultdach-Endziegel

Firstklammer Pultdachfirst
(Mindesteinheit 50 Stück)

Sonstiges Flächenzubehör

Lüfterziegel
mit Gitter
(LQ = 15,0 cm²)

Flächenziegel
längshalb
(DB 11,5 cm)

* Lieferzeit auf Anfrage

Zubehör

Einige Abbildungen nicht modellbezogen

Dachdurchgang

Sanitärlüfter-System Ton, NW 125 mm, geschlossene Kappe
(inkl. Flexschlauch mit Reduzierung)
Geschlossene Kappe bei aktiver Entlüftung (z. B. mit Ventilatoren) von Räumen oder Geräten verwenden

Sanitärlüfter-System Ton, NW 125 mm, offene Kappe
(inkl. Flexschlauch mit Reduzierung)
Offene Kappe bei Be- und Entlüftung von Abwasserleitungen verwenden

Dachlüfter Ton, NW 150 mm*
Für den Einsatz bei aktiver Entlüftung (z. B. mit Ventilatoren) von Räumen oder Geräten

Thermen Durchgangsziegel Ton
NW 110 mm*
NW 125 mm*
(bei Bestellung Dachneigung angeben)

Antennensystem Ton
(inkl. Manschette, einsetzbar für Antennenmast Ø ≤ 60 mm und DN ≤ 55°, andere DN auf Anfrage)

Dachbegehungssysteme Aluminium**

Alu-Standrostsystem
80 x 25 cm, 2 Grundplatten erforderlich

Alu-Kurzrostsystem
46 x 25 cm, 2 Grundplatten erforderlich

Alu-Steigtrittsystem
15 x 18 cm, 1 Grundplatte erforderlich

Alu-Grundplatte

Schneeschutzsysteme Aluminium**

Alu-Schneefanggitter
3,0 m x 0,2 m, inkl. Verbinder

Alu-Schneefanghalter
1 Grundplatte erforderlich

Alu-Rundholzhalter
1 Grundplatte erforderlich, Ø max. 140 mm

Metall-Schneefangnase
rot, braun, schwarz, Paket = 60 Stück

Alu-Grundplatte

Solarsysteme

Alu-Solarträger
verstellbar, 1 Grundplatte erforderlich

Solar-Durchgangsziegel Ton
(inkl. Dichtungsmanschette), Ø ca. 65 mm

Sonstiges Zubehör

Kaltengobe
0,5 l

Sturmfix 2.0
(Paket = 50 Stück/ 250 Stück) mit Torxbit

Lichtziegel

Wand- und Kaminanschlusssysteme

Koraflex Wand- und Kaminanschlussrolle
Rolle 5 m, Breite 320 mm, hochflexible Wand- und Kaminanschlussrolle aus durchgängig plissiertem Aluminium, mit vorgefertigten Biegesicken und Farbbeschichtung, Rückseite vollflächig butylbeschichtet, 800 m/Palette, 4 Rollen/Karton (rot, braun, grau, schwarz)

Koraflex Plus Wand- und Kaminanschlussrolle
Rolle 5 m, Breite 300 mm, hochflexibles Wand- und Kaminanschlussband auf Polyisobutylen-Basis (PIB) mit integriertem Aluminiumstreckmetall, hoch reißfest, alkalibeständig, Rückseite vollflächig butylbeschichtet, 480 m/Palette, 2 Rollen/Karton (rot, braun, grau, schwarz)

Koraflex Abschlussleiste
Wand-Kaminanschlussleiste wechselseitig farbbeschichtet, Länge: 1.500 mm, Höhe: 74 mm (rot, schwarz)

* Lieferzeit auf Anfrage **farbig beschichtet

Details

Zuordnung von Zusatzmaßnahmen (außer bei untergeordneten Gebäuden) für Doppelmuldenfalzziegel Tradi 12 nach den Grundregeln des ZVDH, 22° Regeldachneigung, Mindestdachneigung 10°

Erhöhte Anforderungen durch

Nutzen
- Dachgeschossnutzung zu Wohnzwecken

Klima
- Schnee- oder windreiche Gebiete

Konstruktion
- Besondere Dachformen
- Sparrenlänge > 10 m
- Stark gegliederte Dachflächen

Technische Anlagen
- Auf- oder Indachsysteme
- Klimageräte
- Antennenanlagen
- Laufanlagen

Örtliche Bestimmungen
- Landesbauordnung
- Bauaufsichtliche Vorschriften
- Städte-, Kreis- und Gemeindeverordnungen oder -satzungen
- Auflagen der Denkmalpflege

Dachneigung	keine weitere erhöhte Anforderung	eine weitere erhöhte Anforderung	zwei weitere erhöhte Anforderungen	drei weitere erhöhte Anforderungen
≥ 22°	Alle Koramic Unterdeckbahnen	Alle Koramic Unterdeckbahnen	Alle Koramic Unterdeckbahnen	Alle Koramic Unterdeckbahnen
≥ 18°	Alle Koramic Unterdeckbahnen	Alle Koramic Unterdeckbahnen	Alle Koramic Unterdeckbahnen und Zubehör*	Alle Koramic Unterdeckbahnen und Zubehör*
≥ 14°	Alle Koramic Unterdeckbahnen und Zubehör*	Alle Koramic Unterdeckbahnen und Zubehör*	Alle Koramic Unterdeckbahnen und Zubehör*	Alle Koramic Unterdeckbahnen und Zubehör*
≥ 10°	Koramic Profi 2S, Premium 2S, Premium Q und Zubehör*	Koramic Profi 2S, Premium 2S, Premium Q und Zubehör*	Koramic Premium Q und Zubehör*	Koramic Premium Q und Zubehör*

Die in der Tabelle genannten Zusatzmaßnahmen sind Mindestmaßnahmen unter Berücksichtigung der Tabellen des Merkblattes Unterdächer, Unterdeckungen, Unterspannungen des ZVDH, Ausgabe Januar 2010. Untergeordnete Gebäude sind Gebäude wie z. B. Carports und Scheunen. Erhöhte Anforderungen gemäß Kapitel 1.1.3. Fachregel ZVDH. * gemäß Herstellerrichtlinie Wienerberger GmbH

Ortgang – Detail mit Ortgangziegel

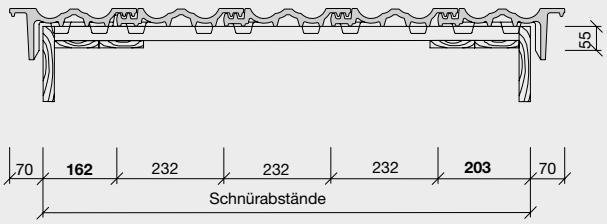

Ortgang – Detail mit Doppelwulstziegel

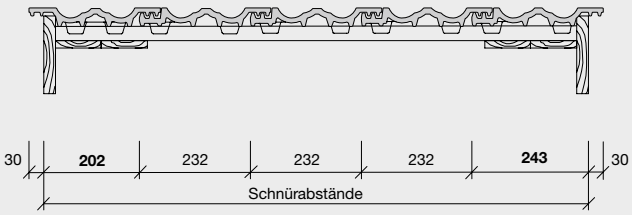

First – Detail mit Firstanschluss-Lüfterziegel

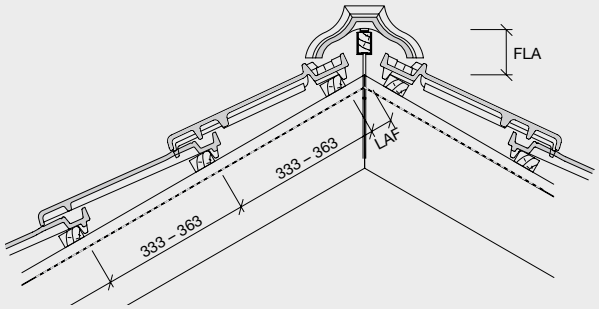

First – Detail mit First-Gratabdeckband

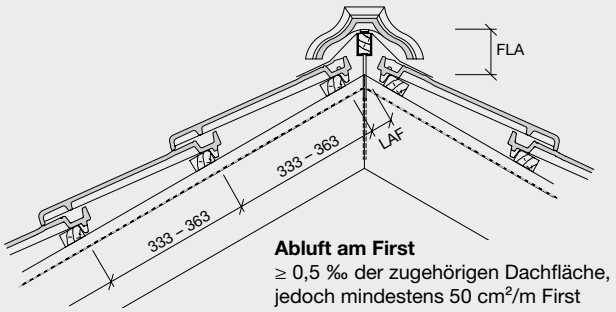

First Nr. 1*, halbrund, mit Firstanschluss-Lüfterziegel

DN°	15°	20°	25°	30°	35°	40°	45°	50°	55°
LAF (mm)	55	50	45	40	40	40	40	–	–
FLA (mm)	95	90	85	80	75	70	60	–	–

Die angegebenen Maße gelten für Dachlatten mit dem Querschnitt 30 x 50 mm.
* nur mit stehender Firstlatte verlegbar

First Nr. 2, Falzfirst, mit Firstanschluss-Lüfterziegel

DN°	15°	20°	25°	30°	35°	40°	45°	50°	55°
LAF (mm)	80	80	70	65	65	60	60	60	60
FLA (mm)	85	80	70	60	50	45	40	30	15

Die angegebenen Maße gelten für Dachlatten mit dem Querschnitt 30 x 50 mm.

First Nr. 1*, halbrund, mit First-Gratabdeckband

DN°	15°	20°	25°	30°	35°	40°	45°	50°	55°
LAF (mm)	40	35	30	25	30	20	20	20	–
FLA (mm)	105	100	95	90	95	85	80	75	–

Die angegebenen Maße gelten für Dachlatten mit dem Querschnitt 30 x 50 mm.
* nur mit stehender Firstlatte verlegbar

First Nr. 2, Falzfirst, mit First-Gratabdeckband

DN°	15°	20°	25°	30°	35°	40°	45°	50°	55°
LAF (mm)	45	40	40	45	45	35	30	–	–
FLA (mm)	100	90	80	70	60	55	45	–	–

Die angegebenen Maße gelten für Dachlatten mit dem Querschnitt 30 x 50 mm.

Pult – Detail mit Firstanschluss-Lüfterziegel

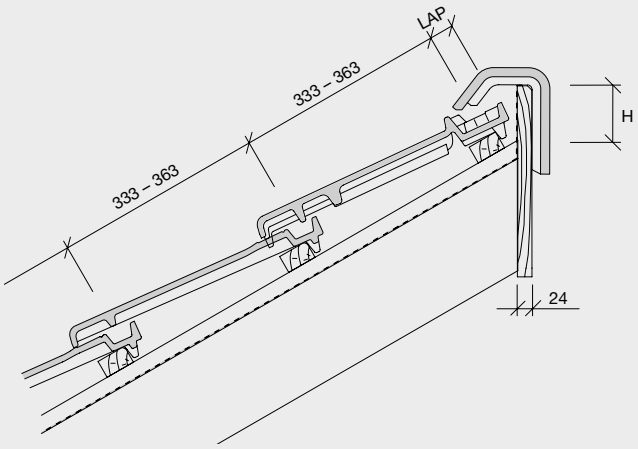

Pultdachfirst, mit Firstanschluss-Lüfterziegel

DN°	15°	20°	25°	30°	35°	40°	45°	50°	55°
LAP (mm)	40	35	30	25	20	20	20	–	–
H (mm)	85	80	75	70	65	60	60	–	–

Die angegebenen Maße gelten für Dachlatten mit dem Querschnitt 30 x 50 mm.

Pult – Detail mit First-Gratabdeckband

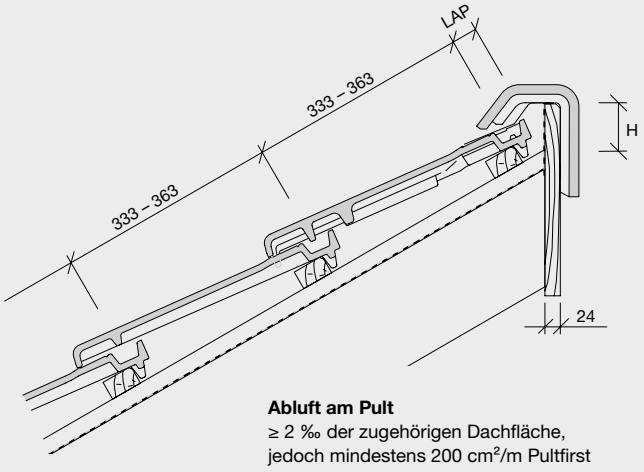

Pultdachfirst, mit First-Gratabdeckband

DN°	15°	20°	25°	30°	35°	40°	45°	50°	55°
LAP (mm)	55	50	45	40	30	20	20	–	–
H (mm)	70	65	60	55	60	60	60	–	–

Die angegebenen Maße gelten für Dachlatten mit dem Querschnitt 30 x 50 mm.

Trauf – Detail

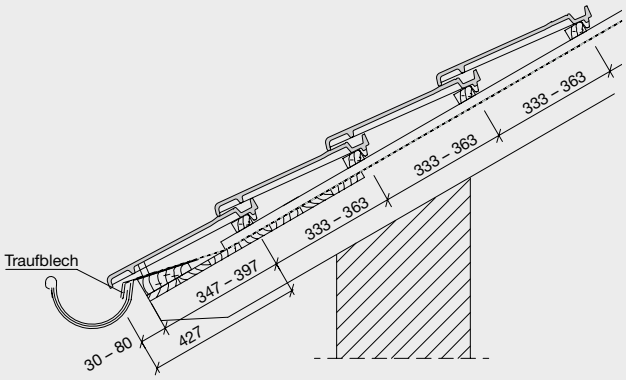

Zuluft an der Traufe
≥ 2 ‰ der zugehörigen Dachfläche, jedoch mindestens 200 cm²/m Traufe

Traufenüberstand nach örtlichen Gegebenheiten, Sparrenlänge, Dachneigung und Rinnengröße bauseits ermitteln (variabel 30 bis 80 mm)

Abstand Traufe zur 1. Lattung
427 mm abzüglich Traufüberstand = 347 bis 397 mm

Mondo 11

Doppelmuldenfalzziegel

Farbübersicht

Naturrot

naturrot

Engobe

rot engobiert

kupferbraun

schwarz

Technische Daten

Bedarf Stück/m² (ca.)	10,9 – 11,5
Decklänge cm (ca.)	36,4 – 38,4
Mittlere Decklänge cm (ca.)	37,4
Mittlere Deckbreite cm (ca.)	24,0
Größe cm (ca.)	28,4 x 45,8
Gewicht kg/Stück (ca.)	4,2
Gewicht kg/m² (ca.)	45,8
Gewicht kg/Palette (ca.)	1.040
Stück/Paket	5
Stück/Palette	240
Regeldachneigung	22°

Koramic Dachziegel sind ein Naturprodukt, das als eine der keramischen Grundeigenschaften über changierende Farben verfügen kann.

Vorteile

- Wirtschaftliches Format: nur ca. 11,0 Stück pro m²
- Decklänge von 36,4–38,4 cm
- Optimal einsetzbar für Neubau und Sanierung
- Zwei Seitenfalze gewährleisten doppelte Sicherheit
- In Reihe und durch halbe Ziegel auch im Verband verlegbar
- Umfangreiches Formziegelsortiment
- Regeldachneigung 22°
- Befestigungssystem Sturmfix 2.0

Form

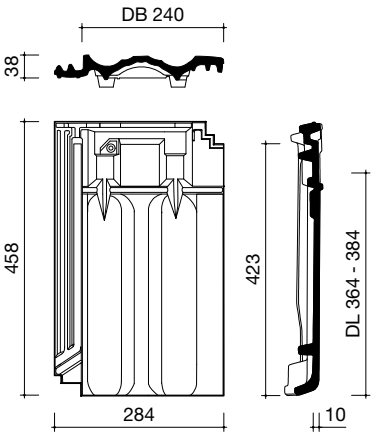

Regeldachneigung

Zulässige Dachneigung / Zuordnung von Zusatzmaßnahmen ohne erhöhte Anforderung

Regeldachneigung
≥ 22°

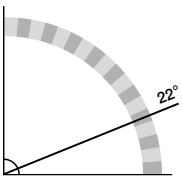

Unterdeckung[1] / Unterdeckung[2] / regensicheres Unterdach
≥18° / ≥ 14° / ≥ 10°

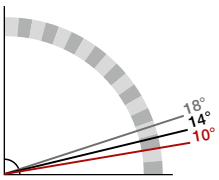

Gemäß ZVDH-Merkblatt für Unterdächer, Unterdeckungen und Unterspannungen, Ausgabe Januar 2010

[1] Klasse 4 [2] Klasse 3

Zubehör

Ortgänge

Ortgangziegel
links, rechts (2,6 Stück/m)

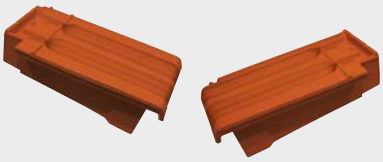

Doppelwulstziegel
(2,6 Stück/m)

First- und Gratsysteme

First Nr. 2, Falzfirst
(3,0 Stück/m)

First-Anfangziegel Nr. 2

First-Endziegel Nr. 2

Walmkappe Universal Nr. 2
(dreiachsig)

Firstklammer Nr. 2
(Mindesteinheit 50 Stück)

Tonfirstscheibe

Schmuckfirstscheibe*

Tonfirstscheibe mit Jahreszahl*

Schraubsystem für First Nr. 2
(42 Edelstahlstifte, 42 Schrauben mit Torxkopf und Dichtung, 1 Torxbit)

Flexi-Rol 320 mm
First-/Gratrolle 5 m, Breite 320 mm, Gewebe mit Aluminiumschürze und Butylklebestreifen, 640 m/Palette, 4 Rollen/Karton

Alu-Rol Extreme 320 mm
First-/Gratrolle aus Aluminium mit einzigartiger Klebetechnologie
(rot, braun, schwarz)

AluRol-Vario 280-340 mm
Variable First-/Gratrolle 5 m, Breite 280–340 mm aus Vollaluminium für stark profilierte Ziegel (rot, schwarz)

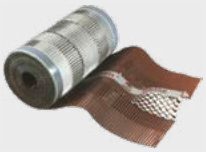

Grat- und Kehlklammer
Klemmklammer mit Drahtstift

Weitere First- und Grat-systeme ohne Abbildung

- Gratanfänger
- Firstlattenhalter Basic
- Firstlattenhalter Universal

Pult

Pultdachfirst
(3,0 Stück/m)

Pultdach-Anfangziegel

Pultdach-Endziegel

Firstklammer Pultdachfirst
(Mindesteinheit 50 Stück)

Sonstiges Flächenzubehör

Lüfterziegel
(LQ = 25,0 cm²)

Flächenziegel
längshalb (DB 12 cm)

* Lieferzeit auf Anfrage

Zubehör

Einige Abbildungen nicht modellbezogen

Dachdurchgang

Sanitärlüfter-System Ton, NW 125 mm, geschlossene Kappe
(inkl. Flexschlauch mit Reduzierung)
Geschlossene Kappe bei aktiver Entlüftung (z. B. mit Ventilatoren) von Räumen oder Geräten verwenden

Sanitärlüfter-System Ton, NW 125 mm, offene Kappe
(inkl. Flexschlauch mit Reduzierung)
Offene Kappe bei Be- und Entlüftung von Abwasserleitungen verwenden

Dachlüfter Ton, NW 150 mm*
Für den Einsatz bei aktiver Entlüftung (z. B. mit Ventilatoren) von Räumen oder Geräten

Thermen Durchgangsziegel Ton
NW 110 mm*
NW 125 mm*
(bei Bestellung Dachneigung angeben)

Antennensystem Ton
(inkl. Manschette, einsetzbar für Antennenmast Ø ≤ 60 mm und DN ≤ 55°, andere DN auf Anfrage)

Dachbegehungssysteme Aluminium**

Alu-Standrostsystem
80 x 25 cm, 2 Grundplatten erforderlich

Alu-Kurzrostsystem
46 x 25 cm, 2 Grundplatten erforderlich

Alu-Steigtrittsystem
15 x 18 cm, 1 Grundplatte erforderlich

Alu-Grundplatte

Schneeschutzsysteme Aluminium**

Alu-Schneefanggitter
3,0 m x 0,2 m, inkl. Verbinder

Alu-Schneefanghalter
1 Grundplatte erforderlich

Alu-Rundholzhalter
1 Grundplatte erforderlich, Ø max. 140 mm

Metall-Schneefangnase
rot, braun, schwarz, Paket = 60 Stück

Alu-Grundplatte

Solarsysteme

Alu-Solarträger
verstellbar, 1 Grundplatte erforderlich

Solar-Durchgangsziegel Ton
(inkl. Dichtungsmanschette), Ø ca. 65 mm

Sonstiges Zubehör

Kaltengobe
0,5 l

Sturmfix 2.0
(Paket = 50 Stück/ 250 Stück) mit Torxbit

Lichtziegel

Wand- und Kaminanschlusssysteme

Koraflex Wand- und Kaminanschlussrolle
Rolle 5 m, Breite 320 mm, hochflexible Wand- und Kaminanschlussrolle aus durchgängig plissiertem Aluminium, mit vorgefertigten Biegesicken und Farbbeschichtung, Rückseite vollflächig butylbeschichtet, 800 m/Palette, 4 Rollen/Karton (rot, braun, grau, schwarz)

Koraflex Plus Wand- und Kaminanschlussrolle
Rolle 5 m, Breite 300 mm, hochflexibles Wand- und Kaminanschlussband auf Polyisobutylen-Basis (PIB) mit integriertem Aluminiumstreckmetall, hoch reißfest, alkalibeständig, Rückseite vollflächig butylbeschichtet, 480 m/Palette, 2 Rollen/Karton (rot, braun, grau, schwarz)

Koraflex Abschlussleiste
Wand-Kaminanschlussleiste wechselseitig farbbeschichtet, Länge: 1.500 mm, Höhe: 74 mm (rot, schwarz)

* Lieferzeit auf Anfrage **farbig beschichtet

Details

Zuordnung von Zusatzmaßnahmen (außer bei untergeordneten Gebäuden) für Doppelmuldenfalzziegel Mondo 11 nach den Grundregeln des ZVDH, 22° Regeldachneigung, Mindestdachneigung 10°

Erhöhte Anforderungen durch

Nutzen
- Dachgeschossnutzung zu Wohnzwecken

Klima
- Schnee- oder windreiche Gebiete

Konstruktion
- Besondere Dachformen
- Sparrenlänge > 10 m
- Stark gegliederte Dachflächen

Technische Anlagen
- Auf- oder Indachsysteme
- Klimageräte
- Antennenanlagen
- Laufanlagen

Örtliche Bestimmungen
- Landesbauordnung
- Bauaufsichtliche Vorschriften
- Städte-, Kreis- und Gemeindeverordnungen oder -satzungen
- Auflagen der Denkmalpflege

Dach-neigung	keine weitere erhöhte Anforderung	eine weitere erhöhte Anforderung	zwei weitere erhöhte Anforderungen	drei weitere erhöhte Anforderungen
≥ 22°	Alle Koramic Unterdeckbahnen	Alle Koramic Unterdeckbahnen	Alle Koramic Unterdeckbahnen	Alle Koramic Unterdeckbahnen
≥ 18°	Alle Koramic Unterdeckbahnen	Alle Koramic Unterdeckbahnen	Alle Koramic Unterdeckbahnen und Zubehör*	Alle Koramic Unterdeckbahnen und Zubehör*
≥ 14°	Alle Koramic Unterdeckbahnen und Zubehör*	Alle Koramic Unterdeckbahnen und Zubehör*	Alle Koramic Unterdeckbahnen und Zubehör*	Alle Koramic Unterdeckbahnen und Zubehör*
≥ 10°	Koramic Profi 2S, Premium 2S, Premium Q und Zubehör*	Koramic Profi 2S, Premium 2S, Premium Q und Zubehör*	Koramic Premium Q und Zubehör*	Koramic Premium Q und Zubehör*

Die in der Tabelle genannten Zusatzmaßnahmen sind Mindestmaßnahmen unter Berücksichtigung der Tabellen des Merkblattes Unterdächer, Unterdeckungen, Unterspannungen des ZVDH, Ausgabe Januar 2010. Untergeordnete Gebäude sind Gebäude wie z. B. Carports und Scheunen. Erhöhte Anforderungen gemäß Kapitel 1.1.3. Fachregel ZVDH. * gemäß Herstellerrichtlinie Wienerberger GmbH

Ortgang – Detail mit Ortgangziegel

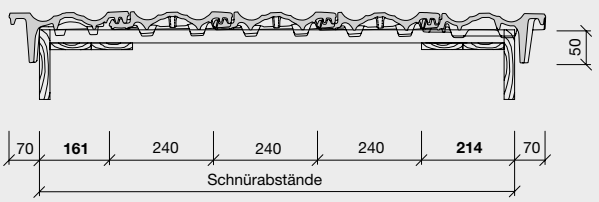

Ortgang – Detail mit Doppelwulstziegel

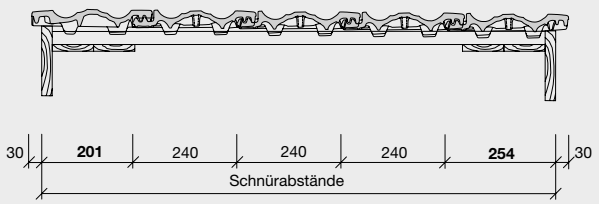

First – Detail mit First-Gratabdeckband

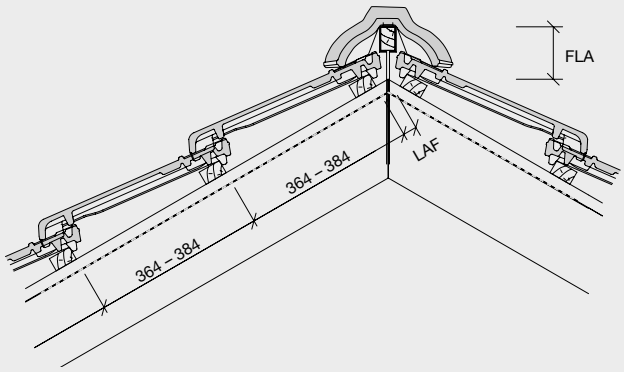

Abluft am First
≥ 0,5 ‰ der zugehörigen Dachfläche, jedoch mindestens 50 cm²/m First

First Nr. 2, Falzfirst, mit First-Gratabdeckband

DN°	15°	20°	25°	30°	35°	40°	45°	50°	55°
LAF (mm)	60	50	45	40	40	40	40	55	60
FLA (mm)	95	90	80	75	65	55	50	35	30

Die angegebenen Maße gelten für Dachlatten mit dem Querschnitt 30 x 50 mm.

Pult – Detail mit First-Gratabdeckband

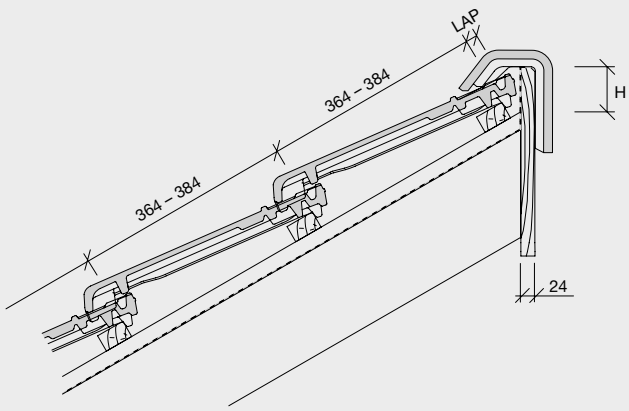

Abluft am Pult
≥ 2 ‰ der zugehörigen Dachfläche, jedoch mindestens 200 cm²/m Pultfirst

Pultdachfirst, mit First-Gratabdeckband

DN°	15°	20°	25°	30°	35°	40°	45°	50°	55°
LAP (mm)	25	25	25	20	15	10	5	–	–
H (mm)	80	80	75	75	75	75	75	–	–

Die angegebenen Maße gelten für Dachlatten mit dem Querschnitt 30 x 50 mm.

Trauf – Detail

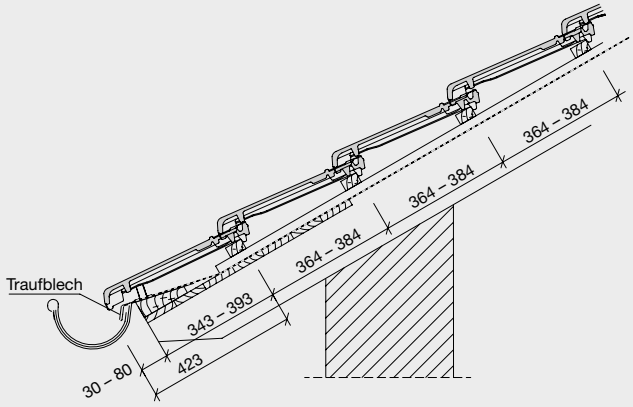

Zuluft an der Traufe
≥ 2 ‰ der zugehörigen Dachfläche, jedoch mindestens 200 cm²/m Traufe

Traufenüberstand nach örtlichen Gegebenheiten, Sparrenlänge, Dachneigung und Rinnengröße bauseits ermitteln (variabel 30 bis 80 mm)

Abstand Traufe zur 1. Lattung
423 mm abzüglich Traufüberstand = 343 bis 393 mm

Mondo 15 S

Doppelmuldenfalzziegel

Farbübersicht

Naturrot

naturrot

Engobe

rot engobiert

kupferbraun

schwarz

Technische Daten

Bedarf Stück/m² (ca.)	14,4 – 15,2
Decklänge cm (ca.)	32,4 – 34,2
Mittlere Decklänge cm (ca.)	33,3
Mittlere Deckbreite cm (ca.)	20,3
Größe cm (ca.)	23,3 x 42,0
Gewicht kg/Stück (ca.)	3,2
Gewicht kg/m² (ca.)	46,1
Gewicht kg/Palette (ca.)	990
Stück/Paket	5
Stück/Palette	300
Regeldachneigung	25°/30°*

Koramic Dachziegel sind ein Naturprodukt, das als eine der keramischen Grundeigenschaften über changierende Farben verfügen kann.

* bei Verlegung in Reihe

Vorteile

- Decklänge von 32,4 – 34,2 cm
- Optimal einsetzbar für Neubau und Sanierung
- In Reihe und durch halbe Ziegel auch im Verband verlegbar
- Umfangreiches Formziegelsortiment
- Regeldachneigung 25°/30°*
- Befestigungssystem Sturmfix 2.0

Form

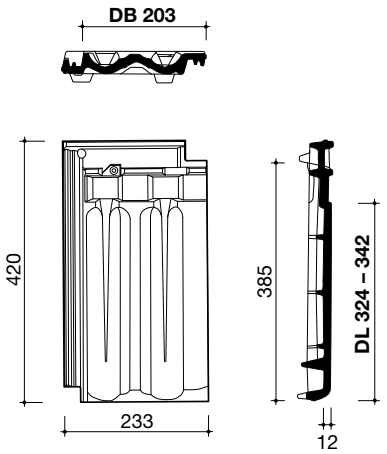

Regeldachneigung

Zulässige Dachneigung / Zuordnung von Zusatzmaßnahmen ohne erhöhte Anforderung (bei Verlegung im Verband)

Regeldachneigung
≥ 25°

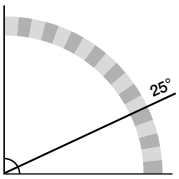

Unterdeckung[1] / Unterdeckung[2] / regensicheres Unterdach
≥ 21° / ≥ 17° / ≥ 13°

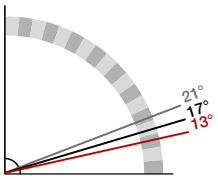

Gemäß ZVDH-Merkblatt für Unterdächer, Unterdeckungen und Unterspannungen, Ausgabe Januar 2010

[1] Klasse 4 [2] Klasse 3

Zubehör

Einige Abbildungen nicht modellbezogen

Ortgänge

Ortgangziegel links
(3,0 Stück/m)

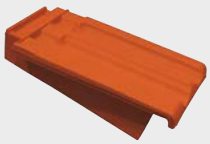

Ortgangziegel rechts
(3,0 Stück/m)

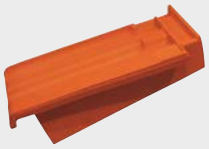

First- und Gratsysteme

First Nr. 1, halbrund
(2,8 Stück/m)

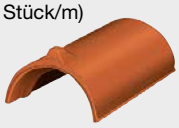

First-Anfang-/-Endziegel Nr. 1

Walmkappe Universal Nr. 1
(dreiachsig)

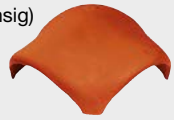

Firstklammer Nr. 1
(Mindesteinheit 50 Stück)

First Nr. 2, Falzfirst
(3,0 Stück/m)

First-Anfangziegel Nr. 2

First-Endziegel Nr. 2

Walmkappe Universal Nr. 2
(dreiachsig)

Firstklammer Nr. 2
(Mindesteinheit 50 Stück)

Tonfirstscheibe

Tonfirstscheibe mit Jahreszahl*

Schmuckfirstscheibe*

Schraubsystem Firste
(42 Edelstahlstifte, 42 Schrauben mit Torxkopf und Dichtung, (1 Torxbit)

Flexi-Rol 320 mm
First-/Gratrolle 5 m, Breite 320 mm, Gewebe mit Aluminiumschürze und Butylklebestreifen, 640 m/Palette, 4 Rollen/Karton

Alu-Rol Extreme 320 mm
First-/Gratrolle aus Aluminium mit einzigartiger Klebetechnologie (rot, braun, schwarz)

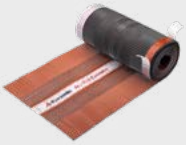

AluRol-Vario 280-340 mm
Variable First-/Gratrolle 5 m, Breite 280–340 mm aus Vollaluminium für stark profilierte Ziegel (rot, schwarz)

Weitere First- und Gratsysteme ohne Abbildung

- Gratanfänger Nr. 1
- Gratanfänger Nr. 2
- Grat- und Kehlklammer
- Firstlattenhalter Basic
- Firstlattenhalter Universal

Pult

Pultdachfirst
(3,0 Stück/m)

Pultdach-Anfangziegel

Pultdach-Endziegel

Firstklammer Pultdachfirst
(Mindesteinheit 50 Stück)

Sonstiges Flächenzubehör

Lüfterziegel
(LQ = 22,0 cm²)

Gaubenlüfter
(LQ = 40,0 cm²)

Flächenziegel
längshalb (DB 10,2 cm)

* Lieferzeit auf Anfrage

Zubehör

Einige Abbildungen nicht modellbezogen

Dachdurchgang

Sanitärlüfter-System Ton, NW 125 mm, geschlossene Kappe
(inkl. Flexschlauch mit Reduzierung)
Geschlossene Kappe bei aktiver Entlüftung (z. B. mit Ventilatoren) von Räumen oder Geräten verwenden

Sanitärlüfter-System Ton, NW 125 mm, offene Kappe
(inkl. Flexschlauch mit Reduzierung)
Offene Kappe bei Be- und Entlüftung von Abwasserleitungen verwenden

Dachlüfter Ton, NW 150 mm*
Für den Einsatz bei aktiver Entlüftung (z. B. mit Ventilatoren) von Räumen oder Geräten

Thermen Durchgangsziegel Ton
NW 110 mm*
NW 125 mm*
(bei Bestellung Dachneigung angeben)

Antennensystem Ton
(inkl. Manschette, einsetzbar für Antennenmast Ø ≤ 60 mm und DN ≤ 55°, andere DN auf Anfrage)

Dachbegehungssysteme Aluminium**

Alu-Standrostsystem
80 x 25 cm, 2 Grundplatten erforderlich

Alu-Kurzrostsystem
46 x 25 cm, 2 Grundplatten erforderlich

Alu-Steigtrittsystem
15 x 18 cm, 1 Grundplatte erforderlich

Alu-Grundplatte

Schneeschutzsysteme Aluminium**

Alu-Schneefanggitter
3,0 m x 0,2 m, inkl. Verbinder

Alu-Schneefanghalter
1 Grundplatte erforderlich

Alu-Rundholzhalter
1 Grundplatte erforderlich, Ø max. 140 mm

Metall-Schneefangnase
rot, braun, schwarz, Paket = 60 Stück

Alu-Grundplatte

Solarsysteme

Alu-Solarträger
verstellbar, 1 Grundplatte erforderlich

Solar-Durchgangsziegel Ton
(inkl. Dichtungsmanschette), Ø ca. 65 mm

Sonstiges Zubehör

Kaltengobe
0,5 l

Sturmfix 2.0
(Paket = 50 Stück/ 250 Stück) mit Torxbit

Lichtziegel

Wand- und Kaminanschlusssysteme

Koraflex Wand- und Kaminanschlussrolle
Rolle 5 m, Breite 320 mm, hochflexible Wand- und Kaminanschlussrolle aus durchgängig plissiertem Aluminium, mit vorgefertigten Biegesicken und Farbbeschichtung, Rückseite vollflächig butylbeschichtet, 800 m/Palette, 4 Rollen/Karton (rot, braun, grau, schwarz)

Koraflex Plus Wand- und Kaminanschlussrolle
Rolle 5 m, Breite 300 mm, hochflexibles Wand- und Kaminanschlussband auf Polyisobutylen-Basis (PIB) mit integriertem Aluminiumstreckmetall, hoch reißfest, alkalibeständig, Rückseite vollflächig butylbeschichtet, 480 m/Palette, 2 Rollen/Karton (rot, braun, grau, schwarz)

Koraflex Abschlussleiste
Wand-Kaminanschlussleiste wechselseitig farbbeschichtet, Länge: 1.500 mm, Höhe: 74 mm (rot, schwarz)

* Lieferzeit auf Anfrage **farbig beschichtet

Details

Zuordnung von Zusatzmaßnahmen (außer bei untergeordneten Gebäuden) für Doppelmuldenfalzziegel Mondo 15 S nach den Grundregeln des ZVDH, 25°/30°* Regeldachneigung, Mindestdachneigung 10°

Erhöhte Anforderungen durch

Nutzen
- Dachgeschossnutzung zu Wohnzwecken

Klima
- Schnee- oder windreiche Gebiete

Konstruktion
- Besondere Dachformen
- Sparrenlänge > 10 m
- Stark gegliederte Dachflächen

Technische Anlagen
- Auf- oder Indachsysteme
- Klimageräte
- Antennenanlagen
- Laufanlagen

Örtliche Bestimmungen
- Landesbauordnung
- Bauaufsichtliche Vorschriften
- Städte-, Kreis- und Gemeindeverordnungen oder -satzungen
- Auflagen der Denkmalpflege

Dach-neigung	keine weitere erhöhte Anforderung	eine weitere erhöhte Anforderung	zwei weitere erhöhte Anforderungen	drei weitere erhöhte Anforderungen
≥ 25°/30°*	Alle Koramic Unterdeckbahnen	Alle Koramic Unterdeckbahnen	Alle Koramic Unterdeckbahnen	Alle Koramic Unterdeckbahnen
≥ 21°/26°*	Alle Koramic Unterdeckbahnen	Alle Koramic Unterdeckbahnen	Alle Koramic Unterdeckbahnen und Zubehör**	Alle Koramic Unterdeckbahnen und Zubehör**
≥ 17°/22°*	Alle Koramic Unterdeckbahnen und Zubehör**	Alle Koramic Unterdeckbahnen und Zubehör**	Alle Koramic Unterdeckbahnen und Zubehör**	Alle Koramic Unterdeckbahnen und Zubehör**
≥ 13°/18°*	Koramic Profi 2S, Premium 2S, Premium Q und Zubehör**	Koramic Profi 2S, Premium 2S, Premium Q und Zubehör**	Koramic Premium Q und Zubehör*	Koramic Premium Q und Zubehör**
≥ 10°/10°*	Koramic Profi 2S, Premium 2S, Premium Q und Zubehör**	Koramic Profi 2S, Premium 2S, Premium Q und Zubehör**	Koramic Premium Q und Zubehör*	Koramic Premium Q und Zubehör**

Die in der Tabelle genannten Zusatzmaßnahmen sind Mindestmaßnahmen unter Berücksichtigung der Tabellen des Merkblattes Unterdächer, Unterdeckungen, Unterspannungen des ZVDH, Ausgabe Januar 2010. Untergeordnete Gebäude sind Gebäude wie z. B. Carports und Scheunen. Erhöhte Anforderungen gemäß Kapitel 1.1.3. Fachregel ZVDH. ** gemäß Herstellerrichtlinie Wienerberger GmbH
* bei Verlegung in Reihe

Ortgang – Detail mit Ortgangziegel

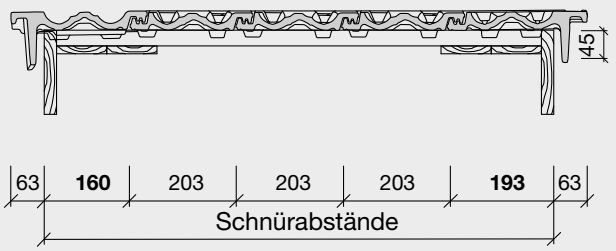

First – Detail mit First-Gratabdeckband

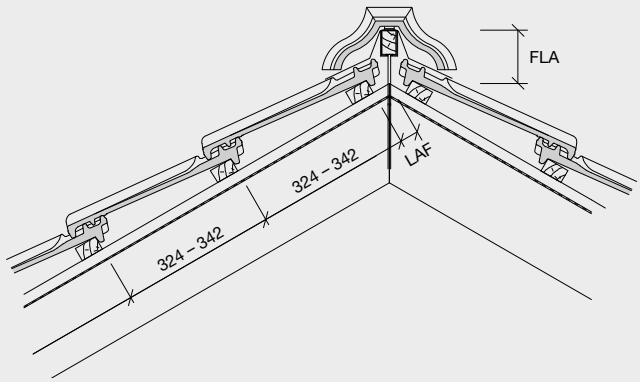

Abluft am First
≥ 0,5 ‰ der zugehörigen Dachfläche, jedoch mindestens 50 cm²/m First

First Nr. 1*, halbrund mit First-Gratabdeckband

DN°	15°	20°	25°	30°	35°	40°	45°	50°	55°
LAF (mm)	45	45	40	35	30	20	15	–	–
FLA (mm)	95	95	90	80	80	70	65	–	–

Die angegebenen Maße gelten für Dachlatten mit dem Querschnitt 30 x 50 mm.
* nur mit stehender Latte verlegbar

First Nr. 2, Falzfirst, mit First-Gratabdeckband

DN°	15°	20°	25°	30°	35°	40°	45°	50°	55°
LAF (mm)	55	50	50	50	45	35	35	–	–
FLA (mm)	85	80	70	65	60	50	40	–	–

Die angegebenen Maße gelten für Dachlatten mit dem Querschnitt 30 x 50 mm.

Pult – Detail mit First-Gratabdeckband

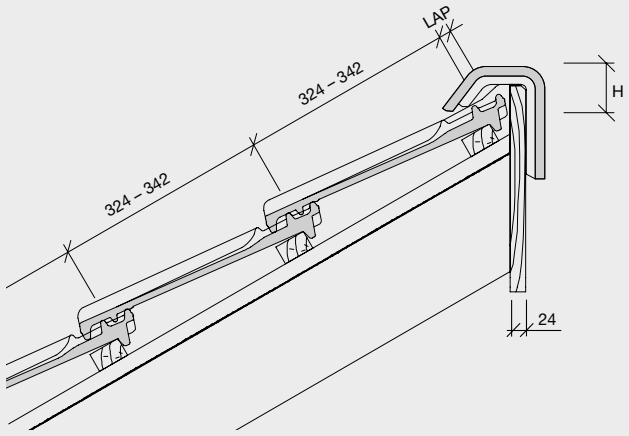

Abluft am Pult
≥ 2 ‰ der zugehörigen Dachfläche, jedoch mindestens 200 cm²/m Pultfirst

Pultdachfirst, mit First-Gratabdeckband

DN°	15°	20°	25°	30°	35°	40°	45°	50°	55°
LAP (mm)	–	–	20	20	15	15	10	–	–
H (mm)	–	–	75	70	70	70	70	–	–

Die angegebenen Maße gelten für Dachlatten mit dem Querschnitt 30 x 50 mm.

Trauf – Detail

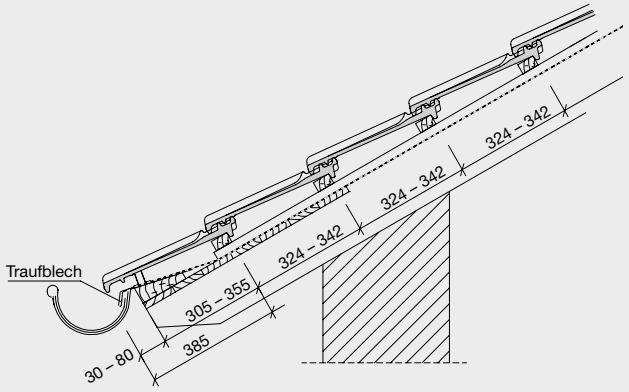

Zuluft an der Traufe
≥ 2 ‰ der zugehörigen Dachfläche, jedoch mindestens 200 cm²/m Traufe

Traufenüberstand nach örtlichen Gegebenheiten, Sparrenlänge, Dachneigung und Rinnengröße bauseits ermitteln (variabel 30 bis 80 mm)

Abstand Traufe zur 1. Lattung
385 mm abzüglich Traufüberstand = 305 bis 355 mm

Unterdeckbahnen

Doppelmuldenfalzziegel

Unterdeckbahnen

	Classic und Classic 2S Wirtschaftliches Basisprodukt für den sicheren Einsatz als diffusionsoffene Unterdeck-, Unterspann- und Schalungsbahn (UDB-A, USB-A) ohne oder mit zwei Selbstklebestreifen.	**Profi 2S** Das stabile Profi-Produkt für den sicheren Einsatz als verklebte, diffusionsoffene Unterdeck-, Unterspann- und Schalungsbahn (UDB-A, USB-A). Mit Rastermarken (10 x 10 cm) als Orientierungshilfe beim Verarbeiten.	**Premium 2S** Das belastbare Premium-Produkt für den sicheren Einsatz als verklebte, diffusionsoffene Unterdeck-, Unterspann- und Schalungsbahn (UDB-A, USB-A). Mit bis zu 3 Monaten Freibewitterungszeit als Behelfsdeckung.	**Premium Q** Die quell- und warmverschweißbare Unterdeckbahn für diffusionsoffene und wasserdichte Dachkonstruktionen, unabhängig vom Dachziegelmodell ab 10° Dachneigung.
Material	3-lagiges PP-Vlies mit mikroporösem Film	4-lagiges PP-Vlies	2-lagiges beschichtetes PES-Vlies	3-lagig mit monolithischen PU-Funktionsschichten
Farbe	Rot	Rot	Rot	Grau
Gewicht/Fläche	ca. 140 g/m²	ca. 220 g/m²	ca. 210 g/m²	ca. 340 g/m²
Rollenlänge	50 m	50 m	50 m	50 m oder 25 m
Rollenbreite	1,50 m	1,50 m	1,50 m	1,50 m
Sd-Wert	ca. 0,02 m	ca. 0,03 m	ca. 0,15 m	ca. 0,18 m
Paletteninhalt	20 Rollen/1.500 m²	20 Rollen/1.500 m²	20 Rollen/1.500 m²	20 Rollen/1.500 m² o. 750 m²

Zubehör Unterdeckbahnen

Multi-Tape
Universalklebeband

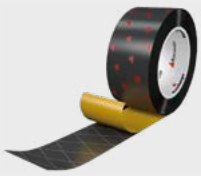

Material	Acrylatkleber mit Gitterverstärkung einseitig
Länge pro Rolle	25 m
Breite	60 mm
Verpackung	10 Rollen/Karton
Klebergewicht	260 g/m²

Nail-Tape Foam
Nageldichtband

Material	PE-Band mit Hot-Melt-Kleber auf Kautschukbasis
Länge pro Rolle	30 m
Breite	55 mm
Verpackung	10 Rollen/Karton

Nail-Tape Butyl
Nageldichtband

Material	Butyl
Länge pro Rolle	30 m
Breite	50 mm
Verpackung	6 Rollen/Karton
Dauerelastisch	

Multi-Fix
Anschlusskleber

Material	MS-Polymer
Verbrauch	ca. 1 Kartusche/7 m
Verpackung	12 Kartuschen/Karton
Kartuscheneinheit	290 ml

Quellschweißmittel THF

Material	THF Quellschweißmittel für Unterdeckbahn Premium Q
Verbrauch	1 Fl. für 160 lfm Schweißnaht
Verpackung	Flasche zu 1,00 Liter

Kappstreifen Premium Q

Material	Vorkonfektionierte Streifen aus der Unterdeckbahn Premium Q
Länge	50 m
Breite	300 mm

Pinselflasche für
Quellschweißmittel THF

Material	PE-Flasche mit Pinselkopf zum Aufschrauben
Volumen	0,5 Liter

Besuchen Sie auch unsere Ausstellungen:

Ausstellung Kirchkimmen
Wienerberger GmbH
Werk Kirchkimmen
Bremer Straße 9
27798 Kirchkimmen
Telefon (04408) 8020
E-Mail: verkauf.nord@wienerberger.com

Öffnungszeiten:
Beratung nach Terminvereinbarung

Pflasterklinker-Mustergarten Bramsche
Wienerberger GmbH
Werk Bramsche
Osnabrücker Straße 67
49565 Bramsche OT Pente
Telefon (05461) 9312-18

Öffnungszeiten:
Mo. – So. 08:00 – 21:00 Uhr
(Weitere Termine nach telefonischer Vereinbarung)

Sortiments-/Maß-/Farbabweichungen sowie Druckfehler und Irrtum vorbehalten.

43051_12/23_1.0

Wienerberger GmbH

Oldenburger Allee 26
D-30659 Hannover
Telefon (05 11) 610 70 - 0
Fax (05 11) 61 44 03
info.de@wienerberger.com

Alle aktuellen Broschüren sowie weiterführende Informationen und Unterlagen finden Sie auf www.wienerberger.de

Wienerberger